SONY

4-188-197-**22**(1)

α

Interchangeable Lens

Посібник з експлуатації/Инструкция по эксплуатации/
使用說明書 / 사용설명서 / تعليمات التشغيل

Distagon T∗ 24mm F2 ZA SSM

SAL24F20Z

A-mount

ZEISS

©2010 Sony Corporation

http://www.sony.net/
Printed in Japan

4188197220

Printed on 70% or more recycled paper using VOC (Volatile Organic Compound)-free vegetable oil based ink.

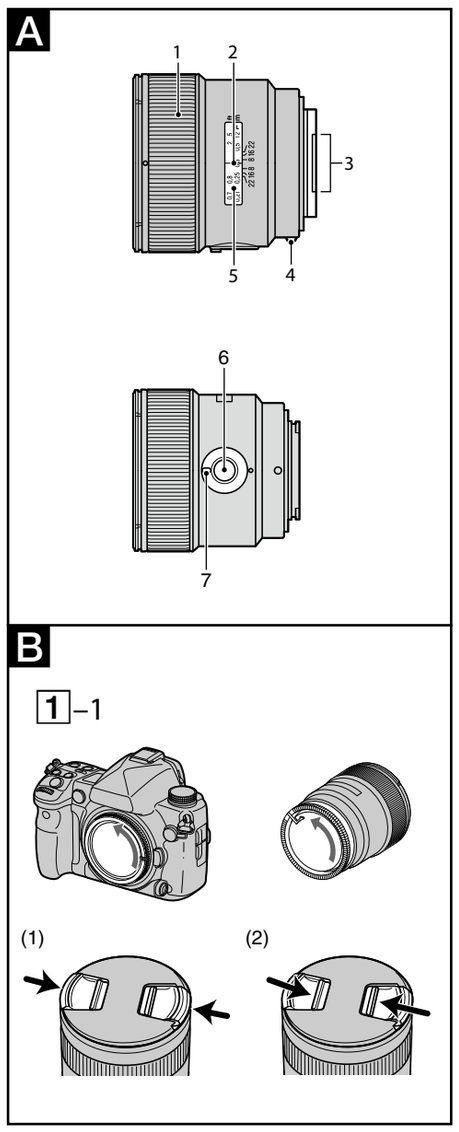

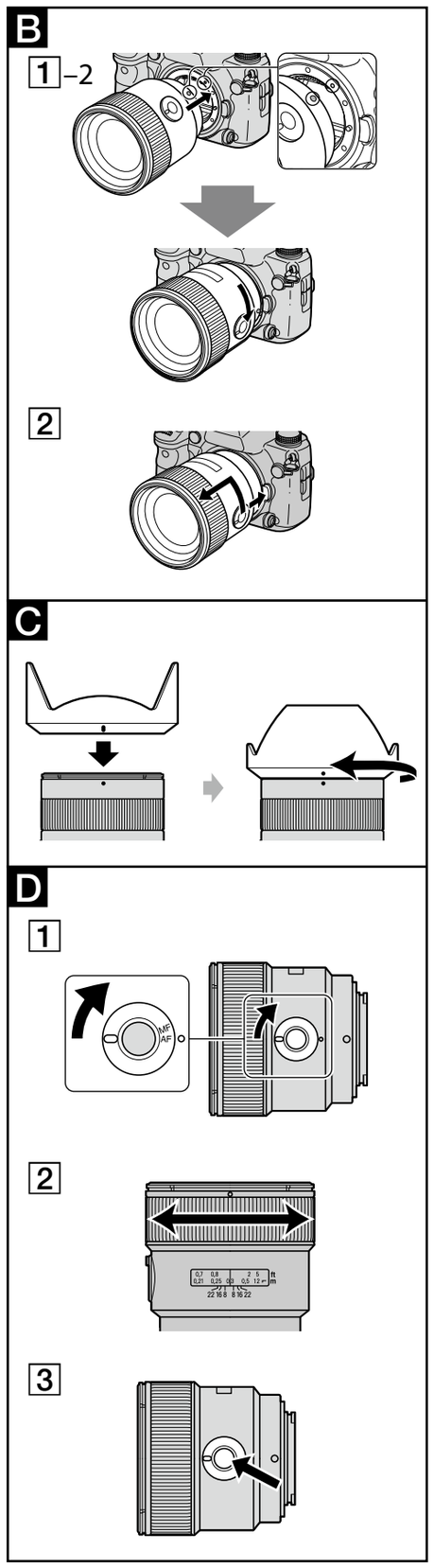

Українська

В даному посібнику з експлуатації пояснюється, як використовувати об'єктиви.
Застережні заходи, загальні для всіх об'єктивів, наприклад, примітки щодо використання, наведені в окремій брошурі « Застережні заходи перед експлуатацією ». Обов'язково прочитайте обидва документи перед використанням об'єктива.

Даний об'єктив призначений для камер Sony α.
Даний об'єктив розроблений спільно Carl Zeiss та Sony Corporation і призначений для камер Sony з A-перехідником.
Даний об'єктив виготовлений у відповідності до суворих стандартів і системи забезпечення якості Carl Zeiss.

Примітки щодо використання

- Під час перенесення камери з прикріпленим об'єктивом обов'язково надійно утримуйте камеру та об'єктив.
- Під час використання цього об'єктива з камерою з E-перехідником, прикріпіть адаптер для встановлення, який продається окремо. Не прикріплюйте об'єктив безпосередньо до камери з E-перехідником, що може призвести до їхнього пошкодження.

Застережні заходи під час використання спалаху

Під час використання вбудованого спалаху камери завжди знімайте бленду об'єктива та виконуйте зйомку на відстані щонайменше 1 м від об'єкта. Під час використання певних комбінацій об'єктива та спалаху об'єктив може частково перекривати світло спалаху, що призведе до появи тіні у нижній частині знімка.

Віньєтування

Під час використання об'єктива кути екрану будуть більш темними, ніж його центр. Для зменшення цього ефекту (який називається віньєтуванням) закрийте діафрагму на 1 – 2 поділки.

A Найменування компонентів

1...Кільце фокусування 2...Позначка відстані
3...Контакти об'єктива 4...Установлювальна позначка
5...Шкала відстані 6...Кнопка утримання фокусування
7...Перемикач режимів фокусування

B Прикріплення та від'єднання об'єктива

Для прикріплення об'єктива (Див. малюнок B–1.)

1 Зніміть задню та передню кришки об'єктива і кришку корпусу камери.

Передню кришку об'єктива можна прикріпляти/від'єднувати двома способами, (1) та (2). Для прикріплення/від'єднання кришки об'єктива з прикріпленою блендою об'єктива використовуйте метод (2).

2 Сумістіть оранжеву позначку на оправі об'єктива з оранжевою позначкою на камері (установлювальною позначкою), потім вставте об'єктив у кріплення камери і обертайте його за годинниковою стрілкою до фіксації.

- Не натискайте кнопку фіксатора об'єктива на камері під час прикріплення об'єктива.
- Не прикріплюйте об'єктив під кутом.

Для від'єднання об'єктива (Див. малюнок B–2.)

Утримуючи натиснутою кнопку фіксатора об'єктива на камері, обертайте об'єктив проти годинникової стрілки доки він не зупиниться, а потім від'єднайте об'єктив.

C Прикріплення бленди об'єктива

Для зменшення відблисків та забезпечення максимальної якості зображення рекомендується використовувати бленду об'єктива.

Сумістіть червону лінію на бленді об'єктива з червоною цяткою на об'єктиві, потім вставте бленду об'єктива в кріплення об'єктива і обертайте її за годинниковою стрілкою доти, поки червону цятку на бленді об'єктива не буде суміщено з червоною цяткою на об'єктиві і бленда об'єктива не защепиться на місці.

- Під час використання вбудованого спалаху камери, від'єднайте бленду об'єктива, щоб уникнути перекривання світла спалаху.
- За наявності червоної лінії або іншої позначки, точно прикріпіть бленду об'єктива, інакше вона може бути неефективною або з'явитися на знімках.
- Під час зберігання прикріпіть бленду об'єктива назад до об'єктива.

D Фокусування

Для переключення між AF (автофокусування) та MF (ручне фокусування)

Фокусування можна переключати між режимами AF та MF на об'єктиві.
Для зйомки в режимі AF необхідно встановити як камеру, так і об'єктив разом в режим AF. Для зйомки в режимі MF необхідно встановити в режим MF або камеру та об'єктив разом, або одне з двох.

Для встановлення режиму фокусування на об'єктиві (Див. малюнок D-1.)

Перемістіть перемикач режиму фокусування у відповідний режим, AF або MF.
В режимі MF обертайте кільце фокусування для його регулювання, дивлячись у видошукач (див. малюнок D-2).
Сигнал фокусування у видошукачі вказує поточний стан фокусування.

Для використання камери, оснащеної кнопкою управління AF/MF

- Натисніть кнопку AF/MF для переключення з режиму AF в режим MF, якщо як камера, так і об'єктив разом встановлені в режим AF.
- Натисніть кнопку управління AF/MF для переключення з режиму MF в режим AF, якщо камеру встановлено в режим MF, а об'єктив встановлено в режим AF.

Пряме ручне фокусування (DMF)

Обертайте кільце фокусування для встановлення правильного положення DMF, якщо фокусування заблоковано в режимі AF-A (автоматичне автофокусування) або AF-S (одиночне автофокусування).

- Режим DMF недоступний в наступних випадках:
  —Якщо зображення знаходиться не у фокусі
  —Якщо вибрано режим AF-C (безперервне автофокусування)
  —Якщо завершено фокусування другого знімка під час безперервної зйомки в режимі AF-A

Зйомка з фокусуванням на безмежність в режимі MF

Для забезпечення точного фокусування в різних робочих температурах механізм фокусування обертається в положення, яке дещо перевищує значення безмежності. Завжди перевіряйте чіткість зображення через видошукач, особливо під час фокусування об'єктива поблизу безмежності.

Кнопка утримання фокусування (Див. малюнок D-3.)

Під час натиснення кнопки утримання фокусування функцію автофокусування буде призупинено і фокусування для зйомки буде зафіксовано.
Функцію кнопки утримання фокусування можна змінювати на камерах з можливістю налаштування функції. Детальна інформація наведена в посібнику для камери.

Технічні характеристики

Назва (Назва моделі)	Distagon T∗ 24mm F2 ZA SSM (SAL24F20Z)
Фокусна відстань, еквівалентна 35-мм формату*1 (мм)	**36**
Групи елементів об'єктива	**7-9**
Кут огляду 1*2	**84°**
Кут огляду 2*2	**61°**
Мінімальна фокусна відстань*3 (м)	**0,19**
Максимальне збільшення (×)	**0,29**
Мінімальна поділка діафрагми	**F22**
Діаметр фільтра (мм)	**72**
Розміри (максимальний діаметр × висота) (Приблиз., мм)	**78×76**
Маса (Приблиз., г)	**555**

*1 Наведена вище фокусна відстань, еквівалентна 35-мм формату, відповідає цифровим фотоапаратам зі змінним об'єктивом, обладнаним датчиком зображення розміру APS-C.
*2 Кут огляду 1 наведений для камер 35-мм формату, а кут огляду 2 наведений для цифрових фотоапаратів зі змінним об'єктивом, обладнаних датчиком зображення розміру APS-C.
*3 Мінімальна фокусна відстань - це найкоротша відстань від датчика зображення до об'єкта.

- Даний об'єктив оснащений кодувальником відстані. Кодувальник відстані забезпечує більш точне вимірювання (ADI) за допомогою ADI-сумісного спалаху.
- В залежності від механізму об'єктива фокусна відстань може змінюватися під час будь-якої зміни відстані зйомки. Значення фокусної відстані передбачають, що об'єктив сфокусовано на безмежність.

Комплектність поставки
Об'єктив (1), передня кришка об'єктива (1), задня кришка об'єктива (1), бленда об'єктива (1), Футляр дляоб'єктива (1), комплект друкованої документації
Конструкція та технічні характеристики можуть змінюватися без попереднього повідомлення.

α є товарним знаком Sony Corporation.
Назви компаній та виробів компаній є товарними знаками або зареєстрованими товарними знаками цих компаній.

Країна-виробник: Японія

Русский

В данной инструкции по эксплуатации поясняется, как использовать объективы.
Меры предосторожности, общие для всех объективов, например, примечания относительно использования, приведены в отдельной брошюре "Примечания по использованию". Обязательно прочтите оба документа перед использованием объектива.

Данный объектив предназначен для камер Sony α.
Данный объектив разработан совместно Carl Zeiss и Sony Corporation и предназначен для камер Sony с A-переходником.
Данный объектив изготовлен в соответствии со строгими стандартами и системой обеспечения качества Carl Zeiss.

Примечания относительно использования

- При переноске камеры с прикрепленным объективом обязательно надежно удерживайте камеру и объектив.
- При использовании данного объектива с камерой с E-переходником, прикрепите продаваемый отдельно установочный адаптер. Не прикрепляйте объектив непосредственно к камере с E-переходником, что может привести к их повреждению.

Меры предосторожности при использовании вспышки

При использовании встроенной вспышки камеры или вспышки всегда снимайте бленду объектива и выполняйте съемку на расстоянии не менее 1 м от объекта. При определенных комбинациях объектива и вспышки объектив может частично закрывать свет вспышки, что приведет к появлению тени в нижней части снимка.

Виньетирование

При использовании объектива углы экрана будут более темными, чем его центр. Для уменьшения этого эффекта (который называется виньетированием) закройте диафрагму на 1 – 2 деления.

A Наименования компонентов

1...Кольцо фокусировки 2...Метка расстояния
3...Контакты объектива 4...Установочная метка
5...Шкала расстояния
6...Кнопка удержания фокусировки
7...Переключатель режимов фокусировки

B Прикрепление и отсоединение объектива

Для прикрепления объектива (См. рисунок B–1.)

1 Снимите заднюю и переднюю крышки объектива и крышку корпуса камеры.

Переднюю крышку объектива можно прикреплять/отсоединять двумя способами, (1) и (2). Для прикрепления/отсоединения крышки объектива с прикрепленной блендой объектива используйте способ (2).

2 Совместите оранжевую метку на оправе объектива с оранжевой меткой на камере (установочной меткой), затем вставьте объектив в крепление камеры и поверните его по часовой стрелке до фиксации.

- Не нажимайте кнопку фиксатора объектива на камере во время прикрепления объектива.
- Не прикрепляйте объектив под углом.

Для отсоединения объектива (См. рисунок B–2.)

Удерживая нажатой кнопку фиксатора объектива на камере, поверните объектив против часовой стрелки до упора, а затем отсоедините объектив.

C Прикрепление бленды объектива

Для уменьшения бликов и обеспечения максимального качества изображения рекомендуется использовать бленду объектива.

Совместите красную линию на бленде объектива с красной точкой на объективе, затем вставьте бленду объектива в крепление объектива и поворачивайте ее по часовой стрелке до тех пор, пока красная точка на бленде объектива не будет совмещена с красной точкой на объективе и бленда объектива не защелкнется на месте.

- При использовании встроенной вспышки камеры, отсоедините бленду объектива, чтобы избежать загораживания света вспышки.
- При наличии красной линии или другой метки, точно прикрепите бленду объектива, иначе она может быть неэффективной или появиться на снимках.
- Во время хранения прикрепите бленду объектива обратно к объективу.

D Фокусировка

Для переключения между AF (автофокусировка) и MF (ручная фокусировка)

Фокусировку можно переключать между режимами AF и MF на объективе.
Для съемки в режиме AF необходимо установить как камеру, так и объектив вместе в режим AF. Для съемки в режиме MF необходимо установить в режим MF либо камеру и объектив вместе, либо одно из двух.

Для установки режима фокусировки на объективе (См. рисунок D-1.)

Переместите переключатель режима фокусировки в соответствующий режим, AF или MF.
В режиме MF поворачивайте кольцо фокусировки для ее регулировки, глядя в видоискатель (см. рисунок D-2).
Сигнал фокусировки в видоискателе указывает текущее состояние фокусировки.

Для использования камеры, оснащенной кнопкой управления AF/MF

- Нажмите кнопку управления AF/MF для переключения из режима AF в режим MF, если как камера, так и объектив вместе установлены в режим AF.
- Нажмите кнопку управления AF/MF для переключения из режима MF в режим AF, если камера установлена в режим MF, а объектив установлен в режим AF.

Прямая ручная фокусировка (DMF)

Поворачивайте кольцо фокусировки для установки правильного положения DMF, если фокусировка заблокирована в режиме AF-A (автоматическая автофокусировка) или AF-S (одиночная автофокусировка).

- Режим DMF недоступен в следующих случаях:
  —Если изображение находится не в фокусе
  —Если выбран режим AF-C (непрерывная автофокусировка)
  —Если завершена фокусировка второго снимка при непрерывной съемке в режиме AF-A

Съемка с фокусировкой на бесконечность в режиме MF

Для обеспечения точной фокусировки при различных рабочих температурах механизм фокусировки поворачивается в положение, немного превышающее значение бесконечности. Всегда проверяйте четкость изображения через видоискатель, особенно при фокусировке объектива вблизи бесконечности.

Кнопка удержания фокусировки (См. рисунок D-3.)

При нажатии кнопки удержания фокусировки функция автофокусировки будет приостановлена и фокусировка для съемки будет зафиксирована.
Функцию кнопки удержания фокусировки можно изменять на камерах с возможностью настройки функции. Подробные сведения приведены в руководстве к камере.

Технические характеристики

Название (Название модели)	Distagon T∗ 24mm F2 ZA SSM (SAL24F20Z)
Фокусное расстояние, эквивалентное 35-мм формату*1 (мм)	**36**
Группы элементов объектива	**7-9**
Угол обзора 1*2	**84°**
Угол обзора 2*2	**61°**
Минимальное фокусное расстояние*3 (м)	**0,19**
Максимальное увеличение (×)	**0,29**
Минимальное деление диафрагмы	**F22**
Диаметр фильтра (мм)	**72**
Размеры (максимальный диаметр × высота) (Приблиз., мм)	**78×76**
Масса (Приблиз., г)	**555**

*1 Приведенное выше фокусное расстояние, эквивалентное 35-мм формату, соответствует цифровым фотоаппаратам со сменными объективами, оснащенным датчиком изображения размера APS-C.
*2 Угол обзора 1 приведен для камер 35-мм формата, а угол обзора 2 приведен для цифровых фотоаппаратов со сменными объективами, оснащенными датчиком изображения размера APS-C.
*3 Минимальное фокусное расстояние — это кратчайшее расстояние от датчика изображения до объекта.

Продолжение на обратной стороне.
Начало на лицевой стороне.

- Данный объектив оснащен кодировщиком расстояния. Кодировщик расстояния обеспечивает более точное измерение (ADI) с помощью ADI-совместимой вспышки.
- В зависимости от механизма объектива фокусное расстояние может изменяться при любом изменении расстояния съемки. Значения фокусного расстояния предполагают, что объектив сфокусирован на бесконечность.

Комплектность поставки
Объектив (1), передняя крышка объектива (1), задняя крышка объектива (1), бленда объектива (1), Чехол для объектива (1), набор печатной документации
Конструкция и технические характеристики могут быть изменены без уведомления.

α является товарным знаком Sony Corporation.
Названия компаний и изделий компаний являются товарными знаками или зарегистрированными товарными знаками этих компаний.

Изготовитель: Сони Корпорейшн
Адрес: 1-7-1 Конан,
Минато-ку, Токио 108-0075, Япония
Страна-производитель: Япония

中文（繁）

本使用說明書詳細說明鏡頭的使用方式。
在另頁上的“使用前的注意事項”可以找到如使用注意事項等關於所有鏡頭的一般注意事項。使用鏡頭前，請務必閱讀以上文件。

此鏡頭專為 Sony α 相機而設計。
此鏡頭為 Carl Zeiss 與 Sony Corporation 共同研發，專為 Sony A-安裝座相機而設計。
此鏡頭是依據 Carl Zeiss 嚴格的標準及品質保證系統所製造。

使用須知

- 搬移已安裝鏡頭的相機時，請務必確實握住相機和鏡頭。
- 若想在 E-安裝座相機上使用此鏡頭，請安裝另行出售的卡口轉接器。請勿將此鏡頭直接裝上 E-安裝座相機，否則可能損壞兩種裝置。

使用閃光燈的注意事項

使用相機的內建閃光燈時，請至少與目標保持 1m 的距離，然後取下鏡頭遮光罩再進行拍攝。使用某些鏡頭與閃光燈組合時，鏡頭可能會阻擋部分閃光燈源，進而導致相片底部出現陰影。

周邊暗角

使用鏡頭時，螢幕角落可能會變得比螢幕中心暗。要降低該現象（周邊暗角），請縮小 1 到 2 個孔徑距離。

A 各部名稱

1…對焦圈 2…距離標記 3…鏡頭接點 4…安裝指示
5…距離刻度 6…對焦鎖定鈕 7…對焦模式開關

B 安裝及取下鏡頭

安裝鏡頭
（參見圖 B-1。）

1 取下鏡頭的前後蓋以及相機的機身蓋。

有（1）和（2）兩種方式可以安裝/取下鏡頭前蓋。要連帶鏡頭遮光罩一同安裝/取下時，請使用方法（2）。

2 將鏡身上的橘色指示與相機機身上的橘色指示（安裝指示）對齊，然後將鏡頭放進相機安裝座並以順時針方向旋轉直到鎖緊為止。

- 安裝鏡頭時，請勿按下相機上的鏡頭釋放鍵。
- 請勿傾斜安裝鏡頭。

取下鏡頭
（參見圖 B-2。）

按住相機上的鏡頭釋放鍵，以逆時針方向旋轉鏡頭直至鏡頭鬆開，然後再取下鏡頭。

C 安裝鏡頭遮光罩

建議您使用鏡頭遮光罩以降低炫光現象，以確保影像最佳品質。

將鏡頭遮光罩上的紅線與鏡頭上的紅點對齊，然後將鏡頭遮光罩插入鏡頭安裝座，再以順時針方向旋轉，直至鏡頭遮光罩上的紅點對齊鏡頭上的紅點且鏡頭遮光罩卡至定位。

- 使用相機內建閃光燈時，請拆下鏡頭遮光罩以避免擋住閃光燈。
- 若有紅線或其他標記，請將鏡頭遮光罩準確裝好，否則鏡頭遮光罩可能無法正常作用或出現在相片中。
- 存放時，請將鏡頭遮光罩倒過來放在鏡頭上。

D 對焦

切換 AF（自動對焦）與 MF（手動對焦）

您可將鏡頭切換為 AF 與 MF。
若要以 AF 進行拍攝，應將相機與鏡頭同時設為 AF。
若要以 MF 進行拍攝，應將相機與鏡頭同時設為 MF。

設定鏡頭的對焦模式
（參見圖 D-1。）

將對焦模式開關推至您要的模式，如 AF 或 MF。
在 MF 模式中，一邊轉動對焦圈調整對焦，一邊從觀景器觀看欲拍攝的畫面（參閱圖 D-2）。
觀景器的對焦訊號表示目前的對焦狀態。

使用具有 AF/MF 控制按鈕的相機

- 當相機與鏡頭皆設為 AF 時，按下 AF/MF 控制按鈕可從 AF 切換為 MF。
- 當相機設為 MF、鏡頭設為 AF 時，按下 AF/MF 控制按鈕可從 MF 切換為 AF。

直接手動對焦（DMF）

當對焦固定在 AF-A（自動對焦-自動）或 AF-S（自動對焦-單張）時，轉動對焦圈並設定正確的 DMF。

- 在以下情況無法使用 DMF：
  - 影像失焦時
  - 選擇 AF-C（自動對焦-連拍）時
  - 在 AF-A 中以連拍方式完成第二張相片的對焦時

在 MF 模式中以無限遠進行拍攝

對焦機構稍微轉超過無限遠，可在各種溫度下提供準確的對焦。務必從觀景器確認影像的清晰度，尤其是鏡頭的對焦接近無限遠時。

對焦鎖定鈕
（參見圖 D-3。）

按下對焦鎖定鈕時，將會暫停自動對焦功能並鎖定對焦以便進行拍攝。
您可透過相機的自訂功能變更對焦鎖定鈕的功能。如需詳細資訊，請參閱相機的使用說明書。

規格

名稱（型號）	Distagon T* 24mm F2 ZA SSM（SAL24F20Z）
等效於 35mm 規格焦距*1（mm）	36
鏡頭組元件	7-9
視角 1*2	84°
視角 2*2	61°
最小對焦*3（m）	0.19
最大放大倍數（×）	0.29
最小光圈值	F22
濾光鏡直徑（mm）	72
尺寸（最大直徑 × 高度）（約 mm）	78×76
質量（約 g）	555

*1 以上顯示的 35mm 規格等效焦距值適用於配有 APS-C 尺寸影像感應器的可換鏡頭數碼相機。
*2 以上顯示的 35mm 規格等效焦距值和視角 2 適用於配有 APS-C 尺寸影像感應器的可換鏡頭數碼相機。
*3 最小對焦就是影像感應器到拍攝物體的最短距離。

- 此鏡頭配有距離編碼器。距離編碼器允許透過 ADI 相容閃光燈提供更準確的測量（ADI）。
- 視鏡頭結構而定，焦距會因拍攝距離變化而有所不同。焦距預設鏡頭對焦在無限遠。

所含物品
鏡頭（1）、鏡頭前蓋（1）、鏡頭後蓋（1）、鏡頭遮光罩（1）、鏡頭袋（1）、成套印刷文件
設計和規格有所變更時，恕不另行奉告。

α 為 Sony Corporation 之商標。
公司名稱與產品名稱均為各公司的商標或註冊商標。

한국어

본 사용설명서는 렌즈의 사용법에 관해서 설명합니다.
사용상의 주의와 같이 모든 렌즈에 공통적으로 적용되는 주의사항은 별지로 된 "사용 전 주의사항" 에 있습니다. 렌즈를 사용하기 전에 두 가지 설명서를 모두 읽으십시오.

이 렌즈는 Sony α 카메라용으로 설계되었습니다.
이 렌즈는 Carl Zeiss사와 Sony Corporation이 공동으로 개발했으며 Sony A 마운트 카메라용으로 설계되었습니다.
이 렌즈는 Carl Zeiss사의 엄격한 표준 및 품질 보증 시스템에 따라 생산되었습니다.

사용상의 주의

- 렌즈를 부착한 상태로 카메라를 운반하는 경우에는 카메라와 렌즈를 모두 잘 잡아 주십시오.
- E 마운트 카메라와 함께 이 렌즈를 사용할 때에는 별매의 마운트 어댑터를 부착해 주십시오. 렌즈를 E 마운트에 직접 부착하면 렌즈와 E 마운트 모두를 손상시킬 수 있습니다.

플래시 사용에 대한 주의사항

카메라 내장 플래시를 사용하는 경우 반드시 렌즈 후드를 제거하고 피사체에서 최소한 1m 거리를 두고 촬영하십시오. 일부 렌즈와 플래시 조합의 경우 렌즈가 플래시의 빛을 부분적으로 차단하여 사진 아래쪽에 음영이 나타날 수 있습니다.

비네트

렌즈를 사용할 때 화면의 귀퉁이가 화면 중간에 비해 어둡게 될 수 있습니다. 이러한 현상(비네트라고 함)을 없애려면 조리개를 1에서 2 스톱 정도 닫으십시오.

A 부품명

1...초점 링 2...거리 인덱스 3...렌즈 컨택트
4...마운팅 인덱스 5...거리 스케일 6...초점 고정 버튼
7...초점 모드 스위치

B 렌즈 부착 및 제거하기

렌즈를 부착하려면
(그림 B-1 참조.)

1 앞뒤 렌즈 캡과 카메라 본체 캡을 떼어냅니다.

앞쪽 렌즈 캡을 (1)과 (2)의 두 가지 방법으로 부착/제거할 수 있습니다. 렌즈 후드를 부착한 상태에서 렌즈 캡을 부착/제거하는 경우에는 방법 (2)를 사용하십시오.

2 렌즈 배럴의 오렌지색 인덱스를 카메라의 오렌지색 인덱스(마운팅 인덱스)에 맞춘 다음, 렌즈를 카메라 마운트에 끼워 넣고 찰칵 소리가 날 때까지 시계 방향으로 돌립니다.

- 렌즈를 장착할 때 카메라의 렌즈 제거 버튼을 누르지 마십시오.
- 렌즈는 경사지게 장착하지 마십시오.

렌즈를 제거하려면
(그림 B-2 참조.)

카메라의 렌즈 제거 버튼을 누른 상태로 렌즈가 멈출 때까지 반시계 방향으로 렌즈를 돌린 후 렌즈를 제거합니다.

C 렌즈 후드 부착하기

플래어 현상을 줄이고 사진의 화질을 최대화하려면 렌즈 후드를 사용하는 것이 좋습니다.

렌즈 후드의 적색 선을 렌즈의 적색 점과 맞춘 후, 렌즈 후드를 렌즈 마운트에 삽입해서 렌즈 후드의 적색 점이 렌즈의 적색 점과 일치해서 렌즈 후드가 찰칵 소리가 날 때까지 시계 방향으로 돌리면 렌즈 후드가 제자리에 고정됩니다.

- 카메라 내장 플래시를 사용하는 경우 플래시 빛이 차단되지 않게 하려면 렌즈 후드를 제거하십시오.
- 적색 선 또는 기타 표시가 있는 경우에는 렌즈 후드를 정확하게 맞추어서 부착하지 않으면 효과가 떨어지거나 화상내에 촬영될 수 있습니다.
- 보관 시에는 렌즈 후드를 뒤집어서 렌즈에 거꾸로 씌워 놓으십시오.

D 초점

AF(자동 초점) 및 MF(수동 초점)를 전환하려면

초점은 렌즈에서 AF 및 MF로 전환할 수 있습니다. AF 사진의 경우 카메라와 렌즈를 모두 AF로 설정해야 합니다. MF 사진의 경우 카메라와 렌즈 중 하나 또는 둘 다 MF로 설정해야 합니다.

렌즈에서 초점 모드를 설정하려면
(그림 D-1 참조.)

초점 모드 스위치를 AF 또는 MF 중 적절한 모드로 밉니다.
MF의 경우 뷰파인더로 보면서 초점 링을 돌려 초점을 조정하십시오(그림 D-2 참조).
뷰파인더의 초점 신호는 현재 초점의 상태를 나타냅니다.

AF/MF 컨트롤 버튼이 장착된 카메라를 사용하려면

- 카메라와 렌즈가 모두 AF로 설정되어 있는 경우 AF/MF 컨트롤 버튼을 눌러 AF에서 MF로 전환하십시오.
- 카메라가 MF로 설정되어 있고 렌즈는 AF로 설정되어 있는 경우 AF/MF 컨트롤 버튼을 눌러 MF에서 AF로 전환하십시오.

다이렉트 수동 초점(DMF)

초점이 AF-A(automatic auto focus) 또는 AF-S(singleshot auto focus)로 잠겨있을 경우 초점 링을 돌려 알맞은 DMF로 설정합니다.

- 다음 경우에는 DMF를 사용할 수 없습니다:
  - 영상에 초점이 맞지 않은 경우
  - AF-C(연속 자동 초점)가 선택된 경우
  - AF-A로 연속 녹화 도중 두 번째 사진에 대해 초점이 확정된 경우

MF로 무한 거리 촬영

작동 온도가 다양한 경우에도 초점을 정확히 맞출 수 있도록 무한대를 약간 지나치는 수준까지 초점 장치를 돌릴 수 있습니다. 이미지 선명도를 항상 확인하고, 무한 거리에 가깝게 렌즈 초점을 맞출 때 특히 주의하십시오.

초점 고정 버튼
(그림 D-3 참조.)

초점 고정 버튼을 누르고 있는 동안에는 자동 초점 기능이 일시 중지되고 촬영을 위해 초점이 고정됩니다.
초점 고정 버튼의 기능은 사용자 정의 기능이 있는 카메라에서는 달라질 수 있습니다. 자세한 내용은 카메라 설명서를 참조하여 주십시오.

주요 제원

이름(모델명)	Distagon T* 24mm F2 ZA SSM (SAL24F20Z)
35mm형 등가 초점 길이*1 (mm)	36
렌즈 군-매	7-9
뷰 앵글 1*2	84°
뷰 앵글 2*2	61°
최소 초점*3(m)	0.19
최대 확대 (×)	0.29
최소 f-스톱	F22
필터 지름 (mm)	72
외형치수 (최대 지름 × 높이) (약 mm)	78×76
중량 (약 g)	555

*1 위의 35mm형 등가 초점 길이는 APS-C 크기 이미지 센서가 장착된 렌즈 교환 가능 디지털 카메라에 기반을 둔 값입니다.
*2 뷰 앵글 1은 35mm형 카메라용이며, 뷰 앵글 2는 APS-C 크기 이미지 센서가 장착된 렌즈 교환 가능 디지털 카메라용입니다.
*3 최소 초점은 이미지 센서로부터 피사체까지의 최단 거리입니다.

- 이 렌즈에는 거리 인코더가 장착되어 있습니다. 거리 인코더를 사용하면 ADI 플래시 사용으로 더욱 미세한 측정(ADI)이 가능합니다.
- 렌즈 메커니즘에 따라 촬영 거리가 바뀌면 초점 길이도 바뀔 수 있습니다. 초점 길이는 렌즈 초점을 무한대로 맞추었을 때를 가정한 것입니다.

동봉품
렌즈 (1), 앞쪽 렌즈 캡 (1), 뒷쪽 렌즈 캡 (1), 렌즈 후드 (1), 렌즈 케이스 (1), 도큐먼트 세트
디자인 및 주요 제원은 예고없이 변경할 경우가 있습니다.

α 는 Sony Corporation 의 상표입니다 .
회사명 및 회사 제품명은 각 회사의 상표 또는 등록상표입니다 .

عربي

دليل التعليمات هذا يشرح كيفية استعمال العدسات.
توجد تنبيهات احتياطية مشتركة لجميع العدسات مثل ملاحظات حول الاستعمال «تنبيهات احتياطية قبل الاستعمال» واردة في الدليل المنفصل. تأكد من قراءة كل من المستندين قبل استعمال العدسة.

هذه العدسة مخصصة لكاميرات Sony α.
تم تطوير هذه العدسة بالتعاون بين Carl Zeiss و Sony Corporation وهي مصممة لكاميرات Sony مجهزة بالقاعدة A.
تم انتاج هذه العدسة وفقاً لمقاييس صارمة ونظام تأمين الجودة لشركة Carl Zeiss.

ملاحظات حول الاستعمال

- عند حمل كاميرا والعدسة مركبة عليها، قم دائماً بمسك كل من الكاميرا والعدسة بشكل محكم.
- عند استعمال هذه العدسة مع كاميرا مجهزة بالقاعدة E، قم بتركيب معدل تركيب القاعدة يُباع بشكل منفصل. لا تقم بتركيب العدسة على كاميرا مجهزة بالقاعدة E مباشرة وإلا قد تعرض كلاهما للتلف.

تنبيهات احتياطية لاستعمال الفلاش

عند استعمال فلاش مدمج ضمن الكاميرا، قم دائماً بفصل غطاء العدسة وقم بالتصوير من مسافة متر واحد على الأقل عن هدفك. في حالات معينة عند استعمال العدسة والفلاش معاً، فإن العدسة قد تحجب ضوء الفلاش جزئياً، مما يؤدي الى وجود ظل على الجزء السفلي من الصورة.

تضاؤل النصوع الحافي

عند استعمال العدسة، تصبح أركان الشاشة أعتم من المركز. لتقليل هذه الظاهرة (تسمى تضاؤل النصوع الحافي)، قم بإغلاق فتحة العدسة بمقدار درجة واحدة أو درجتين.

A أسماء الأجزاء

1...حلقة التركيز البؤري 2...مؤشر المسافة 3...ملامسات توصيل العدسة
4...مؤشر التركيب 5...تدريج المسافة 6...زر تثبيت التركيز البؤري
7...مفتاح وضع التركيز البؤري

B تركيب العدسة ونزعها

تركيب العدسة
(راجع الشكل التوضيحي B-1.)

1 انزع واقيتي العدسة الأمامية والخلفية وغطاء جسم الكاميرا.

يمكن تركيب/ نزع واقية العدسة الأمامية بأسلوبين (1) و(2). عند تركيب/ نزع واقية العدسة مع كون غطاء العدسة مركباً، قم باستعمال الأسلوب (2).

2 قم بمحاذاة المؤشر البرتقالي الموجود على اسطوانة العدسة مع المؤشر البرتقالي الموجود على الكاميرا (مؤشر التركيب)، ومن ثم قم بإدخال العدسة في قاعدة الكاميرا وتدويرها باتجاه حركة عقارب الساعة الى أن يتم تثبيتها في مكانها.

- لا تضغط زر تحرير العدسة الموجود على الكاميرا عند تركيب العدسة.
- لا تقم بتركيب العدسة بصورة مائلة.

لنزع العدسة
(راجع الشكل التوضيحي B-2.)

أثناء الاحتفاظ بضغط زر تحرير العدسة الموجود على الكاميرا، قم بتدوير العدسة بعكس اتجاه حركة عقارب الساعة الى أن تتوقف، ومن ثم افصل العدسة.

C تركيب غطاء العدسة

يوصى باستعمال غطاء العدسة لتقليل اللمعان وضمان جودة الصورة القصوى.

قم بمحاذاة الخط الأحمر الموجود على غطاء العدسة مع النقطة الحمراء الموجودة على العدسة، ومن ثم قم بإدخال غطاء العدسة في قاعدة العدسة وتدويره باتجاه حركة عقارب الساعة الى أن تتم محاذاة النقطة الحمراء الموجودة على غطاء العدسة مع النقطة الحمراء الموجودة على العدسة وتثبيت غطاء العدسة في مكانه مع صدور صوت طقة.

- عند استعمال فلاش مدمج ضمن الكاميرا، افصل غطاء العدسة لتفادي حجب ضوء الفلاش.
- إذا وجد خط احمر أو علامة أخرى، قم بتركيب غطاء العدسة بدقة وإلا قد لا يكون فعالاً أو يظهر في الصور.
- عند التخزين، قم بتركيب غطاء العدسة على العدسة بالاتجاه المعاكس.

D التركيز البؤري

لتحويل الوضع بين AF (التركيز البؤري التلقائي) و MF (التركيز البؤري اليدوي)

يمكن تحويل التركيز البؤري بين وضع التركيز البؤري التلقائي AF والتركيز البؤري اليدوي MF على العدسة.
للتصوير بوضع التركيز البؤري التلقائي AF، يجب تهيئة كل من الكاميرا والعدسة إلى وضع التركيز البؤري التلقائي AF. للتصوير بوضع التركيز البؤري اليدوي MF، يجب تهيئة إما الكاميرا أو العدسة أو كلاهما إلى وضع التركيز البؤري اليدوي MF.

لتهيئة وضع التركيز البؤري على العدسة
(راجع الشكل التوضيحي D-1.)

اسحب مفتاح وضع التركيز البؤري إلى الوضع المناسب، AF أو MF.
في وضع التركيز البؤري اليدوي MF، ادر حلقة التركيز البؤري لضبط التركيز البؤري أثناء النظر من خلال معين المنظر (راجع الشكل التوضيحي D-2).
تشير اشارة التركيز البؤري في معين المنظر إلى حالة التركيز البؤري الحالي.

لاستعمال كاميرا مجهزة بزر التحكم AF/MF

- اضغط زر التحكم AF/MF لتحويل وضع التركيز البؤري التلقائي AF إلى التركيز البؤري اليدوي MF عند تهيئة كل من الكاميرا والعدسة إلى وضع التركيز البؤري التلقائي AF.
- اضغط زر التحكم AF/MF لتحويل وضع التركيز البؤري اليدوي MF إلى التركيز البؤري التلقائي AF عندما تكون الكاميرا مهيئة إلى وضع التركيز البؤري اليدوي MF والعدسة مهيئة إلى وضع التركيز البؤري التلقائي AF.

التركيز البؤري اليدوي المباشر (DMF)

أدر حلقة التركيز البؤري لتهيئة وضع التركيز البؤري اليدوي المباشر DMF الصحيح عندما يكون التركيز البؤري مقفولاً على AF-A (التركيز البؤري التلقائي الاوتوماتيكي) أو AF-S (التركيز البؤري التلقائي للقطة واحدة).

- التركيز البؤري اليدوي المباشر DMF غير متاح في الحالات التالية:
  - عندما تكون الصورة خارج التركيز البؤري
  - عند اختيار AF-C (التركيز البؤري التلقائي المستمر)
  - عند اكتمال التركيز على الصورة الثانية في التسجيل المستمر في وضع AF-A

التصوير فيما لا نهاية بوضع التركيز البؤري اليدوي MF

تتحول آلية التركيز البؤري إلى وضع ما لانهاية السابق قليلاً لتحقيق تركيز بؤري دقيق في درجات حرارة تشغيلية مختلفة. تأكد دائماً من حدة الصورة من خلال معين المنظر، خصوصاً عندما يكون تركيز العدسة قريباً من اللانهاية.

زر تثبيت التركيز البؤري
(راجع الشكل التوضيحي D-3.)

أثناء ضغط زر تثبيت التركيز البؤري، يتم تعليق وظيفة التركيز البؤري التلقائي ويكون التركيز البؤري ثابتاً للتسجيل.
يمكن تغيير وظيفة زر تثبيت التركيز البؤري على الكاميرات المجهزة بقابلية وظيفة الزبون. يرجى مراجعة دليل الكاميرا لمعرفة التفاصيل.

المواصفات

الاسم (اسم الموديل)	Distagon T* 24mm F2 ZA SSM (SAL24F20Z)
الطول البؤري المعادل لطراز 35 مم*1 (مم)	36
مجموعات-عناصر العدسة	9-7
زاوية النظر 1*2	84°
زاوية النظر 2*2	61°
أدنى تركيز بؤري*3 (متر)	0.19
أقصى قدرة تكبير (×)	0.29
أدنى وقفة f	F22
قطر المرشح (مم)	72
الأبعاد (أقصى قطر × ارتفاع) (مم، تقريباً)	76×78
الكتلة (جم، تقريباً)	555

*1 الطول البؤري المعادل لطراز 35 مم المبين أدناه خاص بكاميرات رقمية بعدسة قابلة للتبديل مجهزة بمستشعر الصورة بحجم APS-C.
*2 زاوية النظر 1 مخصصة لكاميرات بصغية 35 مم، وزاوية النظر 2 مخصصة لكاميرات رقمية بعدسة قابلة للتبديل مجهزة بمستشعر الصورة بحجم APS-C.
*3 التركيز البؤري الأدنى هو أقصر مسافة موجودة بين مستشعر الصورة والهدف.

- هذه العدسة مجهزة بجهاز تشفير المسافة. جهاز تشفير المسافة يسمح بقياس يتسم بمزيد من الدقة (ADI) وذلك باستعمال فلاش متوافق ADI.
- وفقاً لآلية العدسة، قد يتغير البعد البؤري عند وجود أي تغير في مسافة التصوير. البعد البؤري يفترض أن العدسة تركز في ما لا نهاية.

البنود المتضمّنة
العدسة (1)، واقية العدسة الأمامية (1)، واقية العدسة الخلفية (1)، غطاء العدسة (1)، حافظة العدسة (1)، طقم من وثائق مطبوعة
التصميم والمواصفات عرضة للتغيير دون إشعار.

العلامة α هي علامة تجارية لشركة سوني Sony Corporation.
كل من اسماء الشركة واسماء منتج الشركة هي علامات تجارية أو علامات تجارية مسجلة لتلك الشركات.