SONY

4-467-976-11(1)

Shooting Grip With Mini Tripod
Рукоятка для съемки с мини-штативом

Instrukcja obsługi
Návod na obsluhu
Használati útmutató
Instrucțiuni de utilizare
Betjeningsvejledning
Návod k obsluze
Käyttöohjeet
Инструкция по эксплуатации
使用說明書
사용설명서
تعليمات التشغيل

GP-VPT1

MULTI

© 2013 Sony Corporation Printed in China

http://www.sony.net/

446797611

A

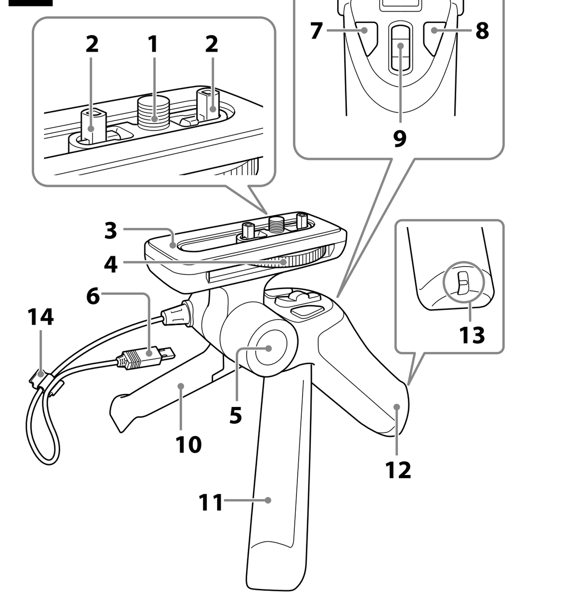

B

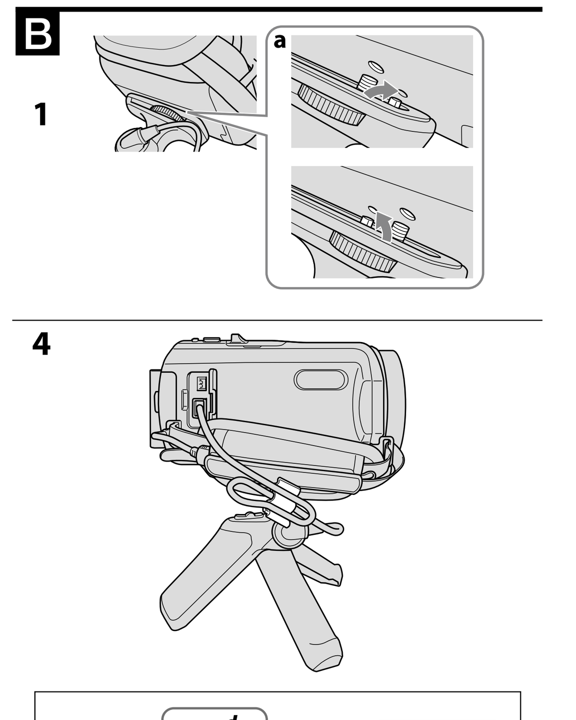

C

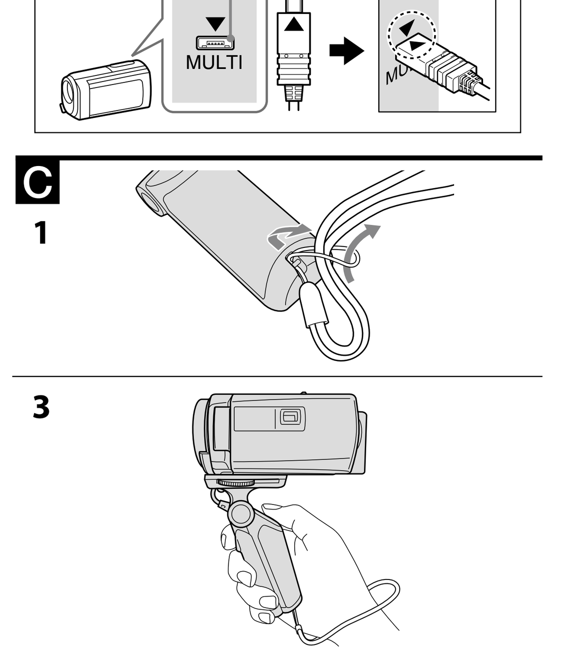

D

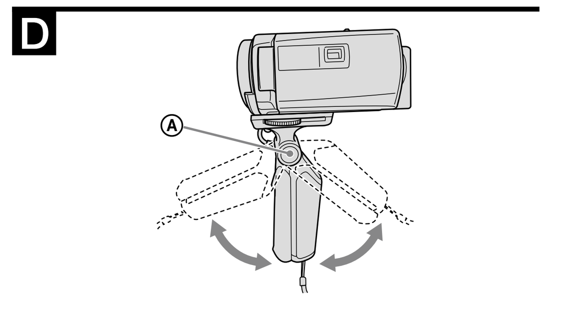

Polski

Dziękujemy za zakupienie uchwytu do filmowania z ministatywem firmy Sony.
Przed pierwszym użyciem należy dokładnie przeczytać niniejszą instrukcję i zachować ją na przyszłość.

OSTRZEŻENIE

Aby zmniejszyć ryzyko porażenia prądem elektrycznym,
1) należy chronić urządzenie przed deszczem i wilgocią
2) na urządzeniu nie wolno stawiać przedmiotów wypełnionych cieczami, np. wazonów.

Dotyczy klientów z Europy

<Uwaga dla klientów w krajach stosujących dyrektywy UE>
Produkt ten został wyprodukowany przez lub na zlecenie Sony Corporation, 1-7-1 Konan Minato-ku Tokio, 108-0075 Japonia.
Przedsiębiorcą wprowadzającym produkt do obrotu na terytorium Rzeczypospolitej Polskiej jest Sony Europe Limited, The Heights, Brooklands, Weybridge, Surrey KT13 0XW, Wielka Brytania. Zapytania dotyczące zgodności produktu z wymaganiami prawa Unii Europejskiej należy kierować do Sony Deutschland GmbH, Hedelfinger Strasse 61, 70327 Stuttgart, Niemcy. W kwestiach dotyczących usług serwisowych lub gwarancji należy korzystać z adresów kontaktowych podanych w oddzielnych dokumentach dotyczących usług serwisowych lub gwarancji.

Pozbywanie się zużytego sprzętu (stosowane w krajach Unii Europejskiej i w pozostałych krajach europejskich stosujących własne systemy zbiórki)
Ten symbol na produkcie lub jego opakowaniu oznacza, że produkt nie może być traktowany jako odpad komunalny, lecz powinno się go dostarczyć do odpowiedniego punktu zbiórki sprzętu elektrycznego i elektronicznego, w celu recyklingu. Odpowiednie zadysponowanie zużytego produktu zapobiega potencjalnym negatywnym wpływom na środowisko oraz zdrowie ludzi, jakie mogłyby wystąpić w przypadku niewłaściwego zagospodarowania odpadów. Recykling materiałów pomaga chronić środowisko naturalne. W celu uzyskania bardziej szczegółowych informacji na temat recyklingu tego produktu, należy skontaktować się z lokalną jednostką samorządu terytorialnego, ze służbami zagospodarowywania odpadów lub ze sklepem, w którym zakupiony został ten produkt.

Uwagi dotyczące użytkowania

- Ustawiając kąt uchwytu, nie trzymać palca na pulpicie sterującym, aby przytrzymać aparat/kamerę. Mocno przytrzymać aparat/kamerę drugą ręką, aby nie spadła.
- Ustawiając kąt uchwytu, nacisnąć do końca przycisk regulacji kąta i przed użyciem sprawdzić, czy wrócił on do pozycji wyjściowej. Jeśli nie powrócił do pozycji wyjściowej, wyregulować dokładniej kąt uchwytu.
- Wykorzystując urządzenie jako statyw:
  - Rozłożyć nóżki do końca i ustawić je na płaskiej powierzchni.
  - Przed zdjęciem rąk sprawdzić, czy aparat/kamera jest dobrze zabezpieczona, a urządzenie jest wyważone.
  - Po podłączeniu obiektywu konwersyjnego lub innych akcesoriów należy sprawdzić wyważenie urządzenia. Użycie urządzenia z niektórymi akcesoriami może nie być możliwe.
  - Nie używać urządzenia w miejscach, w których mogłoby ono spaść w wyniku silnego wiatru, wibracji itd.
- Zachować ostrożność, aby nie upuścić urządzenia ani nie oblać go płynem.
- Nie pozostawiać urządzenia w bezpośrednim świetle słonecznym, blisko grzejnika lub w bardzo wilgotnym miejscu.
- Po zakończeniu użytkowania odłączyć urządzenie od aparatu/kamery i przechowywać je w załączonej torbie.
- Zbyt długi kabel należy zabezpieczyć zaciskiem do kabla.
  - Nie zginać kabla pod kątem ostrym.
- Zawsze należy wkładać i wyjmować złącze Multi prosto, trzymając za wtyk. Wkładanie lub wyjmowanie złącza pod złym kątem może uszkodzić złącze Multi i aparat/kamerę

Czyszczenie

- Urządzenie należy czyścić miękką szmatką lekko zwilżoną delikatnym środkiem czyszczącym.
- Jeśli urządzenie było używane przy zbiornikach wodnych, wytrzeć je dokładnie suchą szmatką.

Charakterystyka

GP-VPT1 to uchwyt z funkcją pilota zdalnego sterowania do aparatów/kamer. Po rozłożeniu nóżek można go również używać jako statywu.

- Urządzenia można używać do sterowania aparatem/kamerą ze złączem Multi firmy Sony. Urządzenie może jednak nie współpracować ze wszystkimi aparatami/kamerami posiadającymi złącze Multi firmy Sony. Informacje o współpracujących modelach można znaleźć na stronie internetowej firmy Sony.
- Ergonomiczny uchwyt umożliwia nagrywanie w naturalnej pozycji. Pilota zdalnego sterowania można używać zarówno prawą, jak i lewą ręką.
- Nagrywać można pod różnymi kątami: z góry, z dołu, a nawet z odbiciem lustrzanym.
- Użycie urządzenia jako statywu umożliwia stabilne nagrywanie.
- Funkcje pilota zdalnego sterowania obejmują podstawowe funkcje nagrywania (nagrywania filmów/zdjęć, zoomowania).

A Oznaczenie elementów

1 **Śruba montażowa kamery**
2 **Bolec (składane, 2 bolce)**
3 **Podstawa aparatu/kamery**
4 **Pokrętło mocujące aparatu/kamery**
5 **Przycisk regulacji kąta**
6 **Złącze Multi**
7 **Przycisk START/STOP**
8 **Przycisk PHOTO**
9 **Przycisk zoomowania**
10 **Nóżka R**
11 **Nóżka L**
12 **Uchwyt**
13 **Otwór na pasek**
14 **Zacisk do kabla**

B Montaż aparatu/kamery

Przed zamontowaniem aparatu/kamery na urządzeniu należy włożyć do niej akumulator i kartę pamięci.

Zachować ostrożność, aby nie upuścić urządzenia ani aparatu/kamery.

1. **Mocno trzymając urządzenie i aparat/kamerę, ustawić bolec i śrubę montażową aparatu/kamery na równi z otworami ustalającymi na dole aparatu/kamery. (B-1)**
   Uwagi
   - Bolec jest składany. Należy go złożyć lub wyciągnąć, w zależności od tego, czy aparat/kamera posiada otwór ustalający, a jeśli tak, to jakie jest położenie tego otworu. (B-1-a)
   - Jeśli aparat/kamera posiada otwór ustalający na bolec, podczas podłączania aparatu/kamery bolec należy wysunąć i wyrównać z otworem ustalającym. Jeśli bolec jest złożony, przed podłączeniem aparatu/kamery wyciągnąć go z podstawy aparatu/kamery za pomocą ostro zakończonego przedmiotu.
   - Jeśli aparat/kamera nie posiada otworu ustalającego na bolec, przed podłączeniem aparatu/kamery złożyć bolec do podstawy aparatu/kamery.
2. **Lekko dokręcić śrubę montażową aparatu/kamery, obracając pokrętło mocujące aparatu/kamery, po czym wyważyć urządzenie, przesuwając podstawę aparatu/kamery w przód lub w tył.**
3. **Trzymać aparat/kamerę w stabilnej pozycji i zabezpieczyć podstawę aparatu/kamery, dokręcając do końca pokrętło.**
4. **Włożyć złącze Multi kabla tego urządzenia do złącza Multi aparatu/kamery.**
   Nadmierną ilość kabla należy przymocować zaciskiem. (B-4)

Uwagi
- Złącze Multi należy włożyć w odpowiedniej pozycji. Nie wkładać wtyków na siłę odwrotnie. Można w ten sposób uszkodzić urządzenie lub aparat/kamerę.
- Podłączając kabel do złącza Multi aparatu/kamery (kształt jak na rys. **(d)**), ustawić symbol ▲ na wtyku na równi z symbolem ▼ na złączu Multi aparatu/kamery. Wciskanie wtyku na siłę w niewłaściwy sposób spowoduje uszkodzenie wtyku lub aparatu/kamery.

Użycie urządzenia jako statywu

1. **Sprawdzić, czy nóżki są do końca rozłożone.**
2. **Sprawdzić wyważenie urządzenia z przodu i z tyłu.**
   Urządzenie może utracić stabilność przez kąt podstawy aparatu/kamery lub jeśli aparat/kamera utraci stabilność z powodu zamontowanych akcesoriów, akumulatora itd. W takim wypadku nie należy używać urządzenia.

Uwagi
Jeśli urządzenie używane jest jako statyw, należy umieścić je na płaskiej powierzchni.

C Użycie urządzenia jako uchwytu do filmowania

1. **Przymocować pasek na rękę do otworu na pasek. (C-1)**
2. **Jeśli nóżka R i nóżka L są złożone, należy je rozłożyć.**
3. **Przełożyć rękę przez pasek i chwycić uchwyt. (C-3)**
   Trzymając uchwyt, drugą ręką należy trzymać aparat/kamerę.
   Położenie palców na uchwycie w sposób przedstawiony na rysunku C-3 zapewni stabilne nagrywanie.

Uwagi
- W przypadku ujęć z góry należy zabezpieczać aparat/kamerę drugą ręką.

D Regulacja kąta uchwytu

Kąt uchwytu można zmieniać w skokach około co dziesięć stopni, naciskając przycisk regulacji kąta Ⓐ.

1. **Ustawić uchwyt pod pożądanym kątem, naciskając do końca przycisk regulacji kąta Ⓐ.**
   Naciskając przycisk regulacji kąta, należy przytrzymywać aparat/kamerę drugą ręką. Jeśli aparat/kamera nie będzie przytrzymywana, może przechylić się na jedną stronę.
2. **Zablokować uchwyt pod kątem, przy którym przycisk regulacji kąta wróci do pozycji wyjściowej.**
   Ustawienie punktu ciężkości nieco bardziej z przodu ułatwi obsługę za pomocą pilota zdalnego sterowania.

Uwagi
- Sprawdzić, czy przycisk regulacji kąta wrócił do pozycji wyjściowej. Uchwyt zablokuje się tylko, jeśli przycisk regulacji kąta wróci do pozycji wyjściowej. W razie potrzeby należy nieznacznie wyregulować położenie uchwytu, trzymając aparat/kamerę, dopóki przycisk regulacji kąta nie wróci do pozycji wyjściowej.
- W zależności od modelu aparatu/kamery, regulacja kąta uchwytu może spowodować, że urządzenie utraci stabilność. W takim przypadku należy ponownie ustawić kąt uchwytu.
- W przypadku niektórych kątów uchwytu obsługa pilotem zdalnego sterowania może nie być możliwa. W takim przypadku należy ponownie ustawić kąt uchwytu.

Korzystanie z pilota zdalnego sterowania

Szczegółowe informacje można znaleźć w instrukcji obsługi aparatu/kamery.

Włączyć zasilanie aparatu/kamery.

1. **Włączyć zasilanie aparatu/kamery i ustawić tryb gotowości.**
2. **Ustawić aparat/kamerę w trybie nagrywania filmów lub obrazów nieruchomych.**

Uwagi
- Jeśli aparat/kamera pozostanie przez dłuższą chwilę w trybie gotowości, automatycznie się wyłączy. Aby przywrócić tryb gotowości, ponownie włączyć zasilanie.
- Nie można obsługiwać aparatu/kamery z tego urządzenia, jeśli przełącznik zasilania aparatu/kamery jest ustawiony w pozycji wyłączenia OFF.

Nagrywanie filmu

Nacisnąć przycisk START/STOP.
Aby zatrzymać nagrywanie, ponownie nacisnąć przycisk START/ STOP.

Nagrywanie obrazu nieruchomego

Lekko nacisnąć i przytrzymać przycisk PHOTO, aby sprawdzić obraz, po czym nacisnąć przycisk do końca, aby nagrać obraz.

Zoomowanie

Nacisnąć przycisk zoomowania.
Strona T (teleobiektyw): Obiekt zostanie przybliżony.
Strona W (szeroki kąt): Obiekt zostanie oddalony.
Dłuższe naciśnięcie przycisku zoomowania spowoduje przyspieszenie zoomowania.
Można również przybliżać i oddalać obraz, przesuwając tam i z powrotem wyższą środkową część przycisku zoomowania.

Uwagi
Prędkość zoomowania zależy od modelu używanego aparatu/kamery.

Po zakończeniu nagrywania

Nacisnąć przycisk POWER, aby wyłączyć aparat/kamerę.

Odłączanie aparatu/kamery

1. **Poluzować pokrętło mocujące aparatu/kamery i zdjąć aparat/kamerę z podstawy.**
2. **Rozłożyć nóżki.**

Przenoszenie urządzenia

Urządzenie należy przenosić w załączonej torbie.

Uwagi
Nie przenosić urządzenia z podłączonym aparatem/kamerą.

Dane techniczne

Całkowita waga aparatu/kamery i zamontowanych akcesoriów	Maksymalnie 1,0 kg (razem z baterią i pozostałymi akcesoriami)
Funkcje pilota zdalnego sterowania	Przycisk START/STOP, przycisk PHOTO, przycisk Zoom (W/T)
Wymiary	
Nóżki złożone (ok.)	45 mm × 132 mm × 68 mm (sz./wys./gł.)
Nóżki rozłożone (ok.)	127 mm × 96 mm × 114 mm (sz./wys./gł.)
Długość kabla	Ok. 250 mm
Zakres temperatury roboczej	0°C do 40°C
Waga	Ok. 116 g
W zestawie	Uchwyt do filmowania (1), pasek na rękę (1), zacisk do kabla (1), torba (1), zestaw drukowanej dokumentacji

Konstrukcja i dane techniczne mogą ulec zmianie bez uprzedzenia.

Slovensky

Ďakujeme, že ste si zakúpili túto rúčku na fotografovanie s miniatúrnym statívom Sony.
Pred používaním tejto jednotky si, prosím, dôkladne prečítajte tento návod a uschovajte ho pre možnú potrebu v budúcnosti.

VÝSTRAHA

Aby ste znížili riziko požiaru alebo úrazu elektrickým prúdom:
1) Nevystavujte zariadenie dažďu ani vlhkosti.
2) Neukladajte objekty naplnené tekutinami, ako napríklad vázy, na zariadenie.

Pre zákazníkov v Európe

<Poznámka pre zákazníkov v krajinách podliehajúcich smerniciam EÚ>
Tento výrobok je vyrobený priamo alebo v mene Sony Corporation, 1-7-1 Konan Minato-ku, Tokyo, 108-0075 Japonsko. Otázky či výrobok vyhovuje požiadavkám podľa legislatívy Európskej únie treba adresovať na autorizovaného zástupcu Sony Deutschland GmbH, Hedelfinger Strasse 61, 70327 Stuttgart, Nemecko. V akýchkoľvek servisných alebo záručných záležitostiach prosím kontaktujte adresy uvedené v separátnych servisných alebo záručných dokumentoch.

Likvidácia starých elektrických a elektronických prístrojov (vzťahuje sa na Európsku úniu a európske krajiny so systémami oddeleného zberu)
Tento symbol na výrobku alebo na jeho obale znamená, že výrobok nesmie byť spracovávaný ako komunálny odpad. Musí sa odovzdať do príslušnej zberne na recykláciu elektrických a elektronických zariadení. Zaručením správnej likvidácie tohto výrobku pomôžete pri predchádzaní potenciálnych negatívnych dopadov na životné prostredie a na zdravie človeka, ktoré by mohli byť zapríčinené nevhodným zaobchádzaním s odpadmi z tohto výrobku. Recyklovaním materiálov pomôžete zachovať prírodné zdroje. Podrobnejšie informácie o recyklácii tohto výrobku vám na požiadanie poskytne miestny úrad, služba likvidácie komunálneho odpadu alebo predajňa, v ktorej ste si tento výrobok zakúpili.

Poznámky o používaní

- Pri nastavovaní uhla rúčky nekladťe svoj prst na ovládací panel, aby ste zabezpečili stabilitu fotoaparátu/videokamery. Druhou rukou pevne uchopte fotoaparát/videokameru, aby ste zabránili spadnutiu.
- Pri nastavovaní uhla rúčky stlačte úplne tlačidlo na nastavenie uhla a pred používaním skontrolujte, že sa úplne vrátilo naspäť. Ak sa úplne nevráti, jemne nastavte uhol rúčky dozadu a dopredu.
- Pri používaní tejto jednotky vo funkcii statívu:
  - Úplne roztiahnite nožičky a položte jednotku na rovný povrch.
  - Skontrolujte zaistenie fotoaparátu/videokamery a že táto jednotka je stabilne položená, a to pred tým, než ruky vzdialite.
  - Po namontovaní konverzného objektívu alebo iného príslušenstva skontrolujte stabilitu tejto jednotky. Túto jednotku nemožno s niektorými typmi príslušenstva používať.
  - Túto jednotku nepoužívajte na miestach, kde by sa mohla prevrhnúť v dôsledku silného vetra, vibrácií a pod.
- Dávajte pozor, aby táto jednotka nespadla a aby sa na ňu nerozliala tekutina.
- Túto jednotku nenechávajte na priamom slnku, v blízkosti ohrievača, ani na veľmi vlhkom mieste.
- Po použití odpojte túto jednotku od fotoaparátu a uskladnite ju v dodanom vrecku.
- Prebytočnú dĺžku kábla upravte káblovou príchytkou.
  - Kábel neohýbajte v ostrom uhle.
- Vždy zasúvajte a vyberajte viacúčelovú koncovku v priamom smere a súčasne držte zástrčku. Zasúvanie a vyberanie nasilu pod nesprávnym uhlom môže mať za následok poškodenie viacúčelovej koncovky a fotoaparátu/videokamery.

Čistenie

- Túto jednotku čisťte mäkkou tkaninou slabo namočenou v roztoku jemného čistiaceho prostriedku.
- Po používaní tejto jednotky na mieste vystavenom morskému vetru jednotku dobre utrite suchou tkaninou.

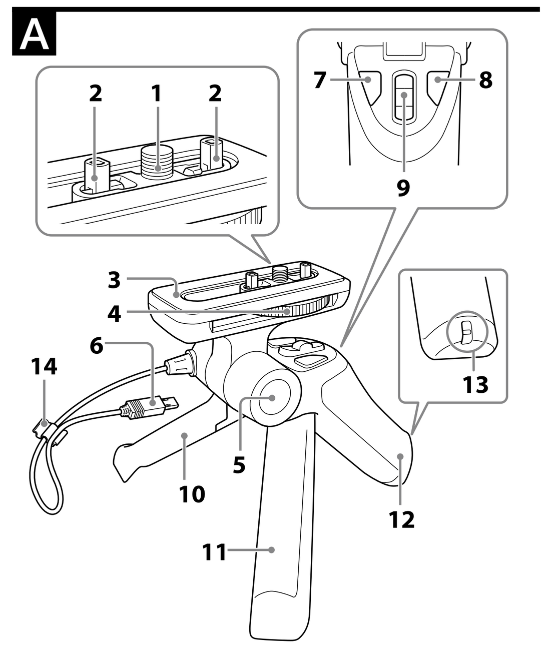

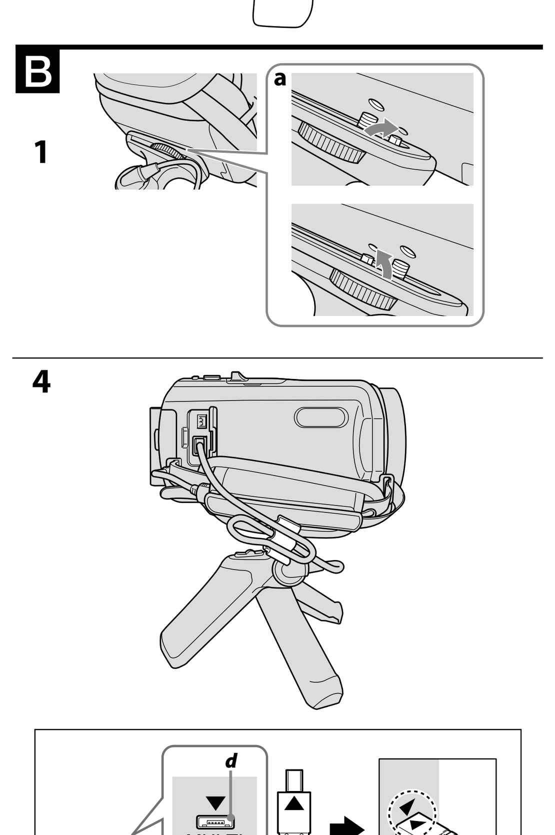

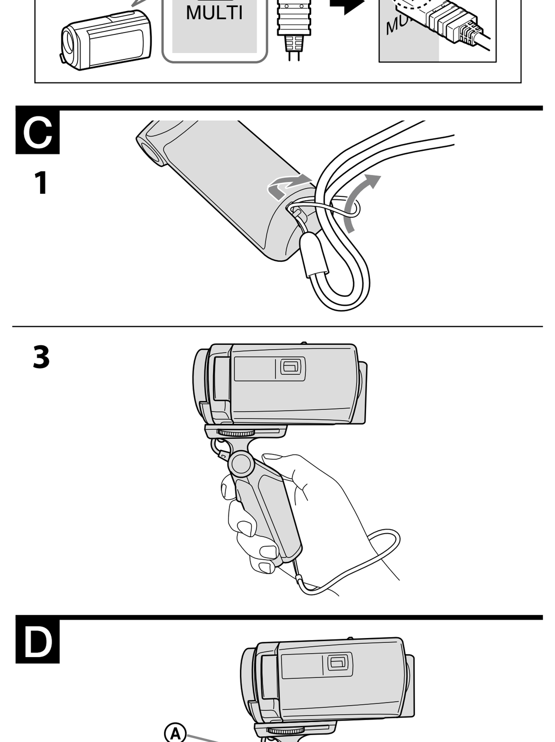

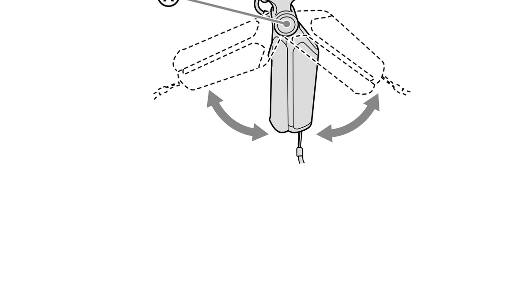

Česky

(Pokračování z přední strany)

Po záznamu
Stisknutím tlačítka POWER vypněte fotoaparát.

Sejmutí fotoaparátu
1 Povolte upínací knoflík fotoaparátu a sejměte fotoaparát z upínací destičky fotoaparátu.
2 Složte nohy dovnitř.

Nošení této jednotky
Tuto jednotku noste v sáčku na přenášení.
Poznámky
Nenoste tuto jednotku s upnutým fotoaparátem.

Technické údaje

Celková hmotnost fotoaparátu a nasazeného příslušenství	Maximálně 1,0 kg (včetně baterie a dalšího příslušenství)
Funkce dálkového ovládání	Tlačítko START/STOP, tlačítko PHOTO, tlačítko Zoom (W/T)
Rozměry	
Nohy složeny (Přibl.)	45 mm × 132 mm × 68 mm (š / v / h)
Nohy rozevřeny (Přibl.)	127 mm × 96 mm × 114 mm (š / v / h)
Délka kabelu	Přibl. 250 mm
Rozsah provozní teploty	0 °C to 40 °C
Hmotnost	Přibl. 116 g
Součásti balení	Držák pro snímání (1), řemínek na ruku (1), kabelová spona (1), sáček na přenášení (1), sada tištěné dokumentace

Změna vzhledu a technických údajů je vyhrazena bez předchozího upozornění.

Suomi

Kiitämme tämän minijalustalla varustetun kuvausotteen hankinnasta. Lue nämä käyttöohjeet huolellisesti ennen laitteen käytön aloittamista ja säilytä ohjeet myöhempää käyttötarvetta varten.

VAROITUS
Ehkäise tulipalo- ja sähköiskuvaaraa:
1) Älä altista laitetta sateelle tai kosteudelle.
2) Älä aseta laitteen päälle nesteillä täytettyjä esineitä, kuten maljakoita.

Euroopassa oleville asiakkaille
<Ilmoitus EU-maiden asiakkaille>
Tämä tuote on valmistettu Sony Corporationin puolesta, Sony Corporation, 1-7-1 Konan Minato-ku Tokyo, 108-0075 Japani. Tämän tuotteen Euroopan Unionin lainsäädännön vaatimustenmukaisuutta koskevat kyselyt tulee osoittaa valtuutetulle edustajalle, Sony Deutschland GmbH, Hedelfinger Strasse 61, 70327 Stuttgart, Saksa. Huolto tai takuu asioita koskevat kyselyt pyydämme ystävällisesti osoittamaan takuu tai huolto dokumenteissa mainituille edustajille.

Käytöstä poistettujen sähkö- ja elektroniikkalaitteiden hävittäminen (koskee Euroopan yhteisön ja muiden Euroopan maiden jätehuoltoa)
Tämä laitteeseen tai sen pakkaukseen merkitty symboli tarkoittaa, että laitetta ei saa käsitellä kotitalousjätteenä. Sen sijaan laite on toimitettava sähkö ja elektroniikkalaitteiden kierrätyksestä huolehtivaan keräys- ja kierrätyspisteeseen. Varmistamalla, että tämä laite hävitetään asianmukaisesti, voit auttaa estämään mahdollisia ympäristö- ja terveyshaittoja, joita muuten voi aiheutua laitteen epäasianmukaisesta käsittelystä. Materiaalien kierrätys säästää luonnonvaroja. Lisätietoja laitteen käsittelystä, talteenotosta ja kierrätyksestä on saatavilla paikallisilta ympäristöviranomaisilta, jätehuoltokeskuksesta tai liikkeestä, josta laite on ostettu.

Käyttöä koskevia huomautuksia
- Kun säädät otteen asentoa, älä pidä kameraa vakaana ottamalla kiinni käyttöpaneelista. Pidä toisella kädelläsi lujasti kiinni kamerasta niin, että se ei putoa.
- Kuun säädät otteen asentoa, paina asennon säätöpainike pohjaan ja tarkista, että se palautuu kokonaan ennen käyttöä. Jos se ei ole palautunut kokonaan, hienosäädä otteen asentoa taakse ja eteenpäin.
- Kun tätä laitetta käytetään jalustana:
  – Levitä jalat kokonaan ja aseta laite tasaiselle pinnalle.
  – Tarkista, että kamera on lujasti kiinni ja tämä laite tasapainossa, ennen kuin otat kätesi pois.
  – Tarkista, että tämä laite on tasapainossa, kun olet kiinnittänyt muunto-objektiivin tai jonkin muun lisävarusteen. Tätä laitetta ei kenties voi käyttää joidenkin lisävarusteiden kanssa.
  – Älä käytä tätä laitetta paikassa, jossa se saattaa pudota johtuen kovasta tuulesta, tärinästä jne.
- Älä pudota tätä laitetta äläkä roiskuta sen päälle mitään nestettä.
- Älä jätä tätä laitetta suoraan auringonpaisteeseen, lämmittimen lähelle tai hyvin kosteaan paikkaan.
- Irrota tämä laite kamerasta ja pane se mukana toimitettuun koteloon käytön jälkeen.
- Jos johto on liian pitkä, kiinnitä liikaosa johtokiinnittimellä.
  – Älä taivuta johtoa jyrkästi.
- Kiinnitä ja irrota multiliitin aina suorassa asennossa pitämällä samalla kiinni pistokkeesta. Jos multiliitin asetetaan paikalleen väkisin, itse multiliitin ja kamera saattavat vahingoittua.

Puhdistus
- Puhdista tämä laite pehmeällä, hieman mietoon pesuaineeseen kostutetulla kankaalla.
- Jos tätä laitetta on käytetty paikassa, jossa puhaltaa merituuli, pyyhi se huolellisesti kuivalla kankaalla.

Ominaisuudet
GP-VPT1 on kameroille tarkoitettu kuvausote, jossa on kauko-ohjaustoiminto. Tämän laitteen jalat voidaan levittää ja käyttää laitetta jalustana.
- Tätä laitetta voidaan käyttää Sonyn multiliittimellä varustetun kameran kanssa. Tämä laite ei kuitenkaan sovi kaikille kameroille, joissa on Sony-multiliitin. Katso Sony-verkkosivulta tiedot yhteensopivista malleista.
- Helposti pideltävä ote mahdollistaa kuvauksen luonnollisessa asennossa. Kauko-ohjainta voidaan käyttää oikealla tai vasemmalla kädellä.
- On mahdollista kuvata eri kulmista: korkealta tai matalalta tai jopa peilikuvalla.
- Kun tätä laitetta käytetään jalustana, kuvaus on vakaa.
- Kauko-ohjaustoimintoihin kuuluvat peruskuvaustoiminnot (videon/still-kuvan tallennus, zoomaus).

A Osien tunnistaminen
1 Kameran kiinnitysruuvi
2 Tappi (sisäänvedettävä, 2 tappia)
3 Kameraistukka
4 Kameran kiinnitysnuppi
5 Asennon säätöpainike
6 Multiliitin
7 START/STOP-painike
8 PHOTO-painike
9 Zoomauspainike
10 Oikea jalka
11 Vasen jalka
12 Ote
13 Hihnan aukko
14 Johdon kiinnitin

B Kameran kiinnittäminen
Asenna akku ja muistikortti kameraan ennen tämän laitteen kiinnittämistä.

Varo ettet pudota kameraa tai tätä laitetta.

1 Pidä lujasti kiinni tästä laitteesta ja kamerasta ja siirrä tappi ja kameran kiinnitysruuvi kameran pohjassa oleviin asetusaukkoihin. (B-1)
Huomautuksia
- Tappi on sisäänvedettävä. Vedä tappi sisään tai ulos riippuen siitä onko kamerassa asetusaukko ja jos on, pane se aukon kohdalle. (B-1-a)
- Jos kamerassasi on tappia varten tarkoitettu asetusaukko, pidä tappi vedettynä ulos ja sovita se asetusaukkoon, kun kiinnität kameran. Jos tappi on vedetty sisään, vedä se kameran istukasta jollakin terävällä esineellä ennen kuin kiinnität kameran.
- Jos kamerassasi ei ole tappia varten tarkoitettua asetusaukkoa, pane tappi kameraistukan sisään ennen kameran kiinnittämistä.

2 Kiristä kameran kiinnitysruuvi kevyesti kääntämällä kameran kiinnitysnuppia ja säädä tasapaino siirtämällä kameraistukkaa eteen tai taakse.
3 Pidä kamera vakaassa asennossa ja kiinnitä kameraistukka lujasti kiristämällä nuppi.
4 Aseta tämän laitteen johdon multiliitin kameran multiliittimeen.
Jos johto on liian pitkä, kiinnitä liikaosa johtokiinnittimellä. (B-4)
Huomautuksia
- Multiliitin on liitettävä siten, että oikea puoli tulee ylöspäin. Älä pane kumpaakaan pistoketta väkisin väärin päin, sillä pistoke, kamera tai tämä laite saattavat vioittua.
- Kun liitetään kameran multiliittimeen (muoto kuten kuvassa **(d)**), kohdista tämän laitteen pistokkeessa oleva ▲ -merkki kameran multiliittimen ▼ -merkin kohdalle. Jos pistoke pannaan väkisin väärinpäin, pistoke tai kamera saattavat vioittua.

Käyttö jalustana
1 Tarkista, että jalat on avattu kokonaan.
2 Tarkista, että tämä laite on tasapainossa etu/takasuunnassa.
Tämä laite saattaa joutua epätasapainoon, jos kameraistukan asento muuttuu lisävarusteiden, akun tms. vuoksi. Tällaisessa tapauksessa käyttö on syytä lopettaa.
Huomautuksia
Kun laitetta käytetään jalustana, aseta se tasaiselle pinnalle.

C Käyttö kuvausotteena
1 Kiinnitä käsihihna hihnan aukkoon. (C-1)
2 Jos oikea ja vasen jalka on avattu, taita ne kokoon.
3 Pane kätesi hihnan läpi ja ota kiinni otteesta. (C-3)
Kun pidät kiinni otteesta, pidä toisella kädelläsi kiinni kamerasta.
Kun panet sormesi otteelle kuten kuvassa C-3 näytetään, kuvaaminen käy vakaasti.
Huomautuksia
- Kun kuvaat korkeasta kulmasta, kamera pysyy paremmin paikallaan, kun tuet sitä toisella kädelläsi.

D Otteen asennon säätäminen
Otteen asentoa voidaan muuttaa noin 10 asteen jaksoissa painamalla asennon säätöpainiketta Ⓐ.
1 Säädä ote haluttuun asentoon samalla kun painat asennon säätöpainikkeen Ⓐ kokonaan alas.
Kun painat asennon säätöpainiketta, pidä kamerasta kiinni toisella kädelläsi. Jos et pidä kameraa vakaana, se saattaa kallistua toiselle puolelle.
2 Lukitse ote asentoon, jossa asennon säätöpainike palautuu.
Kun painopiste säädetään hieman eteenpäin, kauko-ohjaimen käyttö käy helpommin.
Huomautuksia
- Tarkista, että asennon säätöpainike on palautunut kokonaan. Ote lukkiutuu vain kun asennon säätöpainike on palautunut kokonaan. Jos tarpeen, säädä otteen asentoa hieman pitämällä kiinni kamerasta, kunnes asennon säätöpainike palautuu kokonaan.
- Kamerasta riippuen otteen asennon säätö saattaa aiheuttaa sen, että tämä laite on epävakaa. Jos näin käy, säädä otteen asento uudelleen.
- Joissakin otteen asennoissa kauko-ohjaimen käyttö ei kenties onnistu. Jos näin käy, säädä otteen asento uudelleen.

Kauko-ohjaimen käyttö
Katso lisätietoja kameran mukana toimitetuista käyttöohjeista.

Kytke kameran virta päälle.
1 Kytke kameran virta päälle ja aseta se valmiustilaan.
2 Aseta kamera video- tai still-kuvan tilaan.
Huomautuksia
- Jos jätät kameran joksikin aikaa valmiustilaan, kamera kytkeytyy automaattisesti pois päältä. Valmiustila palautuu kytkemällä virta uudelleen.
- Kameraa ei voi käyttää tästä laitteesta, jos kameran virtapainike on asennossa OFF.

Liikkuvan kuvan tallennus
Paina START/STOP-painiketta.
Kun haluat pysäyttää tallennuksen, paina START/ STOP-painiketta uudelleen.

Still-kuvan tallennus
Paina kevyesti PHOTO-painiketta ja pidä sitä painettuna tarkistaaksesi kuvan, ja paina painiketta sitten kunnolla tallentaaksesi kuvan.

Zoomaus
Paina zoomauspainiketta.
T-puoli (telekuva): Kohde näyttää olevan lähempänä.
W-puoli (laajakulma): Kohde näyttää olevan kauempana.
Kun zoomauspainiketta painetaan kauemmin, zoomaus toimii nopeammin.
Zoomaus lähelle tai kauas käy myös siirtämällä zoomauspainikkeen kohotettua keskusta eteen ja taakse.
Huomautuksia
Zoomausnopeus vaihtelee kameramallin mukaan.

Tallennuksen jälkeen
Sammuta kameran virta painamalla POWER-painiketta.

Kameran irrottaminen
1 Löysennä kameran kiinnitysnuppi ja ota kamera pois kameraistukasta.
2 Taita jalat pois.

Tämän laitteen kantaminen
Kun kannat laitetta mukanasi, pane se kantokoteloon.
Huomautuksia
Älä kanna tätä laitetta niin, että kamera on kiinnitettynä siihen.

Tekniset tiedot

Kameran ja asennettujen varusteiden kokonaispaino	Maksimi 1,0 kg (mukaan lukien paristo ja muut lisävarusteet)
Kauko-ohjaimen toiminnot	START/STOP-painike, PHOTO-painike, zoomauspainike (W/T)
Mitat	
Jalat taitettuina (Noin)	45 mm × 132 mm × 68 mm (l / k / s)
Jalat avattuina (Noin)	127 mm × 96 mm × 114 mm (l / k / s)
Johdon pituus	Noin 250 mm
Käyttölämpötila-alue	0 °C - 40 °C
Paino	Noin 116 g
Mukana tulevat tarvikkeet	Kuvausote (1), käsihihna (1), johdon kiinnitin (1), kantokotelo (1), painetut asiakirjat

Ulkoasua ja teknisiä ominaisuuksia saatetaan muuttaa ilman ennakkoilmoitusta.

Русский

Благодарим за приобретение рукоятки для съемки с мини-штативом Sony.
Перед эксплуатацией этого устройства внимательно ознакомьтесь с данным руководством и сохраните его для последующего использования.

ПРЕДУПРЕЖДЕНИЕ
Для уменьшения риска возгорания или поражения электрическим током:
1) не подвергайте устройство воздействию дождя или влаги.
2) не устанавливайте на устройство предметы, заполненные жидкостью, например, вазы.

Для покупателей в Европе
<Примечание для клиентов в странах, на которые распространяются Директивы ЕС>
Данное изделие произведено непосредственно или от имени Sony Corporation, 1-7-1 Konan Minato-ku Tokyo, 108-0075 Japan. Все запросы, касающиеся соответствия данного изделия законодательству Европейского Союза, следует направлять авторизованному представителю, компании Sony Deutschland GmbH, Hedelfinger Strasse 61, 70327 Stuttgart, Germany. По любым вопросам обслуживания и гарантии, пожалуйста, обращайтесь по адресам, указанным в соответствующих сопроводительных документах или гарантийном талоне документах.

Утилизация отслужившего электрического и электронного оборудования (директива применяется в странах Евросоюза и других европейских странах, где действуют системы раздельного сбора отходов)
Данный знак на устройстве или его упаковке обозначает, что данное устройство нельзя утилизировать вместе с прочими бытовыми отходами. Его следует сдать в соответствующий приемный пункт переработки электрического и электронного оборудования. Неправильная утилизация данного изделия может привести к потенциально негативному влиянию на окружающую среду и здоровье людей, поэтому для предотвращения подобных последствий необходимо выполнять специальные требования по утилизации этого изделия. Переработка данных материалов поможет сохранить природные ресурсы. Для получения более подробной информации о переработке этого изделия обратитесь в местные органы городского управления, службу сбора бытовых отходов или в магазин, где было приобретено изделие.

Примечания относительно использования
- При регулировке угла рукоятки не кладите палец на панель управления для сохранения устойчивости камеры. Надежно поддерживайте камеру другой рукой во избежание ее падения.
- При регулировке угла рукоятки нажимайте кнопку регулирования угла полностью и перед использованием убедитесь в том, что кнопка полностью возвращена в исходное положение. Если она не полностью возвращена, хорошо отрегулируйте угол рукоятки назад и вперед.
- При использовании данного устройства в качестве штатива:
  – Расставьте ножки штатива полностью и установите его на ровную поверхность.
  – Перед тем как убрать руки, убедитесь в том, что видеокамера закреплена, а штатив сбалансирован.
  – После прикрепления конверсионного объектива или других дополнительных принадлежностей убедитесь в том, что данное устройство сбалансировано. Вы не можете использовать данное устройство с некоторыми дополнительными принадлежностями.
  – Не используйте данное устройство в местах, где оно может быть подвергнуто воздействию сильного ветра, вибрации и т.п.
- Будьте осторожны, чтобы не уронить данное устройство или не разлить на него жидкость.
- Не оставляйте данное устройство под прямым солнечным светом, возле обогревателя или в очень влажном месте.
- После использования отсоединяйте данное устройство от камеры и храните его в прилагаемом футляре.
- Устраните избыточную длину шнура с помощью зажима для шнура.
  – Не сгибайте шнур под острым углом.
- Всегда вставляйте и извлекайте многоцелевой разъем в прямом направлении, удерживая его за штекер. При его вставке или извлечении под неправильным углом многоцелевой разъем и камера могут быть повреждены.

Чистка
- Очищайте данное устройство, протирая его мягкой тканью, слегка смоченной в слабом растворе моющего средства.
- После использования данного устройства в местах, подвергающихся морскому бризу, тщательно протрите его сухой тканью.

Характеристики
GP-VPT1 представляет собой рукоятку с функцией дистанционного управления для камер. Также можно расставить ножки этого устройства и использовать его как штатив.
- Данное устройство можно использовать для управления камерой, оснащенной многоцелевым разъемом Sony. Однако, данное устройство может не быть совместимым со всеми камерами, оснащенными многоцелевым разъемом Sony. Для получения информации о совместимых моделях, пожалуйста, обратитесь к веб-сайту Sony.
- Легкая для удержания рукоятка обеспечивает запись в естественном положении. Управлять пультом дистанционного управления можно правой или левой рукой.
- Выполнять запись можно под различными углами: высоким или низким углом или даже под углом зеркального отображения изображения.
- Использование данного устройства в качестве штатива позволяет обеспечить устойчивость при выполнении записи.
- Функции пульта дистанционного управления включают основные функции записи (запись видеоизображений/фотоснимков, трансфокация).

A Наименование компонентов
1 Установочный винт камеры
2 Штифт (выдвижной, 2 штифта)
3 Гнездо для камеры
4 Установочная рукоятка камеры
5 Кнопка регулирования угла
6 Многоцелевой разъем
7 Кнопка START/STOP
8 Кнопка PHOTO
9 Кнопка трансфокации
10 R-ножка
11 L-ножка
12 Рукоятка
13 Отверстие для ремня
14 Зажим для шнура

B Крепление камеры
Перед креплением устройства вставьте в камеру аккумулятор и карту памяти.

Будьте осторожны, чтобы не уронить камеру или данное устройство.

1 Крепко удерживая данное устройство и камеру, совместите штифт и установочный винт камеры с отверстиями, расположенными в нижней части камеры. (B-1)
Примечания
- Штифт является выдвижным. Спрячьте его или вытяните в зависимости от того, имеется ли позиционное отверстие на камере и, если отверстие имеется, в зависимости от положения отверстия. (B-1-a)
- Если камера оснащена позиционным отверстием для штифта, при креплении камеры удерживайте вытянутый штифт таким образом, чтобы он был совмещен с позиционным отверстием. Если штифт спрятан, извлеките его с места для установки камеры, используя остроконечный предмет, перед установкой камеры.
- Если камера не оснащена позиционным отверстием для штифта, спрячьте штифт в место для установки камеры перед установкой камеры.

2 Слегка затяните установочный винт камеры, вращая установочную рукоятку камеры, и отрегулируйте равновесие, сдвигая гнездо для камеры вперед или назад.
3 Удерживая камеру в устойчивом положении, закрепите гнездо для камеры, затянув полностью рукоятку.
4 Вставьте многоцелевой разъем кабеля данного устройства в многоцелевой разъем камеры.
Устраните избыточную длину шнура с помощью зажима для шнура. (B-4)
Примечания
- Многоцелевой разъем должен быть правильно вставлен. Будьте осторожны, чтобы не приложить усилие к любому из штекеров в перевернутом положении, в противном случае можно повредить его или камеру, или данное устройство.
- При подсоединении к многоцелевому разъему камеры (как показано на рисунке **(d)**), совместите метку ▲ на штекере данного устройства с меткой ▼ на многоцелевом разъеме камеры. Принудительное подсоединение штекера в неправильном направлении приведет к его повреждению или повреждению камеры.

Использование в качестве штатива
1 Убедитесь в том, что ножки штатива полностью расставлены.
2 Проверьте равновесие данного устройства в направлении вперед/назад.
Данное устройство может стать неустойчивым из-за угла наклона гнезда для камеры или если дополнительные принадлежности, аккумулятор и т.п. нарушили равновесие камеры.
Примечания
При использовании устройства в качестве штатива разместите его на ровной поверхности.

C Использование в качестве рукоятки для съемки
1 Прикрепите наручный ремень к отверстию для ремня. (C-1)
2 Если R-ножка и L-ножка расставлены, сложите их.
3 Проденьте руку через ремень, удерживая рукоятку. (C-3)
Когда держите камеру за рукоятку, поддерживайте ее другой рукой.
Расположение пальцев на рукоятке, как показано на рисунке C-3, позволяет обеспечить устойчивость при записи.
Примечания
- При выполнении съемки под большим углом поддержка камеры другой рукой делает ее более устойчивой.

D Регулировка угла рукоятки
Угол рукоятки можно изменять с шагом около десяти градусов, нажимая кнопку Ⓐ регулирования угла.
1 Отрегулируйте рукоятку до нужного угла во время полного нажатия на кнопку Ⓐ регулирования угла.
При нажатии на кнопку регулирования угла удерживайте камеру с помощью другой руки. Если камеру не удерживать постоянно, она может наклониться в одну сторону.
2 Зафиксируйте рукоятку под углом, выбранным с помощью кнопки регулирования угла.
Настройка центра тяжести с небольшим сдвигом вперед позволяет упростить работу пульта дистанционного управления.
Примечания
- Убедитесь в том, что кнопка регулирования угла полностью возвращена в исходное положение. Рукоятку можно зафиксировать только тогда, когда кнопка регулирования угла полностью возвращена в исходное положение. При необходимости регулируйте положение рукоятки постепенно, удерживая при этом камеру до тех пор, пока кнопка регулирования угла не вернется в исходное положение.
- В зависимости от камеры регулировка угла рукоятки может сделать данное устройство неустойчивым. В таком случае выполните регулировку угла рукоятки еще раз.
- Под определенными углами рукоятки управление с помощью пульта дистанционного управления невозможно. В таком случае выполните регулировку угла рукоятки еще раз.

Использование пульта дистанционного управления
Подробные сведения приведены в инструкции по эксплуатации, прилагаемой к камере.

Включите питание камеры.
1 Включите питание камеры и установите ее в режим ожидания.
2 Установите камеру в режим видеосъемки или фотосъемки.
Примечания
- Если оставить камеру в режиме ожидания на некоторое время, она выключится автоматически. Для возобновления режима ожидания включите питание снова.
- Если переключатель питания камеры установлен в положение OFF, использовать данное устройство для управления камерой невозможно.

Как записать видеоизображение
Нажмите кнопку START/STOP.
Для остановки записи нажмите кнопку START/STOP еще раз.

Как записать фотоснимок
Слегка нажмите и удерживайте нажатой кнопку PHOTO для проверки изображения, а затем полностью нажмите кнопку для его записи.

Как пользоваться трансфокацией
Нажмите кнопку трансфокации.
Сторона T (телефото): Объект будет выглядеть приближенным.
Сторона W (широкий угол): Объект будет выглядеть удаленным на большое расстояние.
Более длительное нажатие на кнопку трансфокации делает трансфокацию более быстрой.
Трансфокацию также можно уменьшить или увеличить, двигая выпуклую центральную часть кнопки трансфокации вперед и назад.
Примечания
Скорость трансфокации изменяется в зависимости от моделей камеры.

После записи
Нажмите кнопку POWER для выключения камеры.

Снятие камеры
1 Ослабьте установочную рукоятку камеры и извлеките камеру из гнезда для камеры.
2 Сложите ножки.

Переноска данного устройства
Переносите это устройство в футляре для переноски.
Примечания
Не переносите данное устройство с установленной на нем камерой.

Технические характеристики

Общий вес камеры и установленных аксессуаров	Максимум 1,0 кг (включая батарею и другие дополнительные принадлежности)
Функции пульта дистанционного управления	Кнопка START/STOP, кнопка PHOTO, кнопка трансфокации (W/T)
Размеры	
При сложенных ножках (Приблиз.)	45 мм × 132 мм × 68 мм (ш/в/г)
При расставленных ножках (Приблиз.)	127 мм × 96 мм × 114 мм (ш/в/г)
Длина шнура	Приблиз. 250 мм
Диапазон рабочей температуры	От 0 °C до 40 °C
Масса	Приблиз. 116 г
Комплектность поставки	Рукоятка объектива (1), наручный ремень (1), зажим для шнура (1), футляр для переноски (1), набор печатной документации

Конструкция и технические характеристики могут быть изменены без уведомления.

Изготовитель: Сони Корпорейшн
Адрес: 1-7-1 Конан, Минато-ку, Токио, 108-0075 Япония
Страна-производитель: Китай
Импортер на территории РФ и название и адрес организации, раположенной на территории РФ, уполномоченной принимать претензии от пользователей:
ЗАО "Сони Электроникс", 123103, Москва, Карамышевский проезд, 6, Россия

Дата изготовления напечатана на картонной коробке.

中文（繁）

感謝您選購本款 Sony 小型三腳架拍攝握把。
在使用本產品之前，請詳讀本說明書，並妥善保存以備將來參考之用。

警告
為減少火災或觸電的風險，
1）請勿讓本裝置接觸到雨水或濕氣。
2）請勿把裝滿液體的物品放在本設備上，例如花瓶等。

使用須知
- 當調整握把角度時，請勿將手指放在控制面板上，以保持相機/攝影機穩定。用另一隻手緊握住相機/攝影機，以免掉落。
- 當調整握把角度時，完全按下角度調整按鈕並確認完全回到原位，才能開始使用。若沒有完全回到原位，請來回微調握把角度。
- 將本產品當作三腳架使用時：
  – 完全展開支撐腳，並架設在平面上。
  – 先確認相機/攝影機固定就位且本產品保持平衡，才能放開雙手。
  – 裝上轉換濾鏡或其他配件後，請確認本產品保持平衡。您可能無法在本產品上使用部分配件。
  – 請勿在可能因強風、震動等狀況而掉落的地方使用本產品。
- 請小心不要讓本產品掉落或濺灑到液體。
- 請勿將本產品置於陽光直射處、靠近加熱器或放在極為潮溼的地方。
- 使用完畢後，將本產品從相機/攝影機卸下，並存放至隨附的攜行袋內。
- 使用線夾將過長的線收好。
  – 請勿過度彎折連接線。
- 務必握住插頭部分，保持筆直方向插入及拔除多用途端子。以錯誤角度用力插入或拔除，可能損壞多用途端子及相機/攝影機。

清潔
- 使用軟布稍微沾取中性清潔劑清潔本產品。
- 在容易受海風吹拂的地點使用本產品後，請使用乾布將其擦拭乾淨。

功能
GP-VPT1 是具備相機/攝影機遠端控制功能的握把。您亦可展開本產品的支撐腳，當作三腳架使用。
- 您可使用本產品操控具備 Sony 多用途端子的相機/攝影機。不過，本產品可能無法支援所有具備 Sony 多用途端子的相機/攝影機。如需相容機型的資訊，請參閱 Sony 網站。
- 易握的握把方便您自然地進行拍攝。遙控器左右手皆可操控。
- 您可從各角度進行拍攝：高低角度或甚至鏡像角度。
- 使用本產品作為三腳架可穩定進行拍攝。
- 遙控功能包括基本拍攝功能（錄影/拍照、變焦）。

A 零件識別
1 相機/攝影機安裝螺絲
2 導銷（可伸縮，2 針）
3 相機/攝影機座
4 相機/攝影機安裝旋鈕
5 角度調整按鈕
6 多用途端子
7 START/STOP 按鈕
8 PHOTO 按鈕
9 變焦按鈕
10 右支撐腳
11 左支撐腳
12 握把
13 腕帶孔
14 線夾

B 安裝相機 / 攝影機
安裝至本產品前，請先在相機/攝影機安裝電池及記憶卡。

請小心不要讓相機/攝影機或本產品掉落。

1 穩握本產品及相機/攝影機，將導銷及相機/攝影機安裝螺絲對齊相機/攝影機底部的定位孔。（B-1）
注意
- 導銷為伸縮式。請根據相機/攝影機有無定位孔收起或拉出導銷（如果有，應對齊定位孔的位置）。（B-1-a）
- 若相機/攝影機具有導銷定位孔，則安裝相機/攝影機時，請將導銷拉出並對齊定位孔。若導銷收起，請使用銳利物品從相機/攝影機座拉出，再安裝至相機/攝影機。
- 若相機/攝影機沒有導銷定位孔，請將導銷收回相機/攝影機座，再安裝至相機/攝影機。

2 轉動相機/攝影機安裝旋鈕，輕輕鎖緊相機/攝影機安裝螺絲，再前後調整相機/攝影機座以調整平衡。
3 將相機/攝影機固定在穩定位置，將旋鈕完全鎖緊以固定相機/攝影機座。
4 將本產品纜線的多用途端子插入相機攝影機的多用途端子。
使用線夾將過長的線收好。（B-4）
注意
- 多用途端子必須以正確方向朝上插入。小心不要使插頭上下顛倒用力插入，否則可能損壞相機/攝影機或本產品。
- 當連接至相機/攝影機的多用途端子時（形狀如 (d) 所示），將本產品插頭上的 ▲ 記號對齊相機/攝影機多用途端子上的 ▼ 記號。以錯誤方向強行插入插頭，將會導致插頭或相機/攝影機損壞。

當作三腳架使用
1 檢查支撐腳是否完全展開。
2 檢查本產品的向前/向後平衡。
由於相機/攝影機的角度，或相機/攝影機因配件、電池等而失去平衡，本產品可能無法保持穩定。在此情況下，請勿使用本產品。
注意
當作三腳架使用時，請放置在平面上。

C 當作拍攝握把使用時
1 將腕帶繫至腕帶孔。（C-1）
2 若右支撐腳及左支撐腳展開，請將支撐腳摺疊好。
3 將手穿過腕帶並握住握把。（C-3）
握住握把時，請用另一隻手握住相機/攝影機。
將手指放在圖 C-3 所示的握把上，可保持穩定拍攝。
注意
- 進行高角度拍攝時，用另一隻手支撐相機/攝影機可提高穩定度。

D 調整握把角度
按下角度調整按鈕 Ⓐ 可變更握把角度，每次調整幅度大約十度。
1 完全按下角度調整按鈕 Ⓐ，同時將握把調整至所需的角度。
按下角度調整按鈕時，用另一隻手持穩相機/攝影機。若沒有將相機/攝影機保持穩定，可能使相機/攝影機向一側傾斜。
2 將握把鎖定至角度調整按鈕回到原位的角度。
將重心位置稍微向前調整，可以更容易操作遙控器。
注意
- 確認角度調整按鈕完全回到原位。當角度調整按鈕完全回到原位時，握把才會鎖定。如有需要，請握住相機/攝影機，同時稍微調整握把位置，直到角度調整按鈕完全回到原位。
- 根據相機/攝影機而定，調整握把角度可能使本產品變得不穩固。發生此情況時，請重新調整握把角度。
- 在特定握把角度可能無法操作遙控器。發生此情況時，請重新調整握把角度。

使用遙控器
關於完整資訊，請參閱相機/攝影機隨附的使用說明書。

開啟相機/攝影機電源。
1 開啟相機/攝影機電源並將其設定為待機模式。
2 將相機/攝影機設定為錄影或靜態影像模式。
注意
- 如果將相機/攝影機維持在待機模式一段時間，相機/攝影機會自動關閉電源。若要恢復待機模式，請重新開啟電源。
- 若相機/攝影機的電源開關設為 OFF，您無法從本產品操作相機/攝影機。

如何錄製動態影像
按下 START/STOP 按鈕。
若要停止錄製，請再次按下 START/ STOP 按鈕。

如何錄製靜態影像
輕輕按住 PHOTO 按鈕，檢查影像，然後完全按下按鈕開始錄製。

如何變焦
按下變焦按鈕。
T 側（遠攝）：拍攝物體看起來更近。
W 側（廣角）：拍攝物體看起來更遠。
長按變焦按鈕可加快變焦速度。
來回移動變焦按鈕的凸起中央部分，亦可進行放大或縮小。
注意
變焦速度視相機/攝影機機型而定。

錄製後
按下 POWER 按鈕關閉相機/攝影機的電源。

取下相機 / 攝影機
1 鬆開相機/攝影機安裝旋鈕，從相機/攝影機座取下相機/攝影機。
2 將支撐腳摺疊好。

攜帶本產品
請將本產品放入攜行包內再行攜帶。
注意
相機/攝影機安裝至本產品時，請勿攜帶本產品。

規格

相機/攝影機及安裝配件的總重	最重 1.0 kg（包括電池及其他配件）
遙控器功能	START/STOP 按鈕、PHOTO 按鈕、變焦按鈕 (W/T)
尺寸	
支撐腳收起(約)	45 mm × 132 mm × 68 mm（寬/高/深）
支撐腳展開(約)	127 mm × 96 mm × 114 mm（寬/高/深）
繩索長度	約 250 mm
操作溫度範圍	0℃ 至 40℃
質量	約 116 g
所含物品	拍攝握把 (1)、腕帶 (1)、線夾 (1)、攜行包 (1)、成套印刷文件

設計和規格有所變更時，恕不另行通知。

한국어

Sony 미니 삼각대 내장 촬영 그립을 구입해 주셔서 감사합니다.
본 기기를 조작하기 전에 본 매뉴얼을 숙독하고 이후에 참조할 수 있도록 잘 보관해 주십시오.

경고
화재나 감전 위험을 줄이려면
1) 본 제품에 비 등 물기가 닿지 않도록 하십시오.
2) 본 제품 위에 꽃병 등 액체가 들어있는 물건을 올려놓지 마십시오.

이 기기는 가정용(B급) 전자파적합기기로서 주로 가정에서 사용하는 것을 목적으로 하며, 모든 지역에서 사용할 수 있습니다.

사용상의 주의
- 그립 각도를 조정할 때에는 카메라의 안정을 유지하기 위해서 제어판에 손가락을 올리지 마십시오. 떨어지지 않도록 다른 손으로 카메라를 잘 잡아 주십시오.
- 그립 각도를 조정할 때에는 각도 조정 버튼을 완전히 눌러서 사용하기 전에 완전히 되돌아오는지 확인하십시오. 완전히 되돌아오지 않으면 그립 각도를 전후로 미세 조정하십시오.
- 본 기기를 삼각대로 사용하는 경우:
  – 다리를 완전히 펼쳐서 편평한 면에 설치하십시오.
  – 손을 떼기 전에 카메라가 고정되었고 본 기기의 균형이 잡혔는지 확인하십시오.
  – 컨버전 렌즈 또는 기타 액세서리를 부착한 후에 본 기기의 균형이 잡히는지 확인하십시오. 본 기기는 일부 액세서리와는 사용할 수 없을 수도 있습니다.
  – 본 기기는 강한 바람, 진동 등으로 인해서 떨어질 수 있는 곳에서는 사용하지 마십시오.
- 본 기기를 떨어뜨리거나 본 기기에 액체를 쏟지 않도록 주의하십시오.
- 본 기기는 직사광선이 비치는 곳, 열기구 근처 또는 습도가 높은 곳에 방치하지 마십시오.
- 카메라에서 본 기기를 떼어내고, 사용한 후에는 부속된 포치에 보관하십시오.
- 여분의 코드는 케이블 클램프로 모아 주십시오.
  – 코드를 심하게 구부리지 마십시오.
- 멀티 단자를 삽입 및 분리할 때에는 반드시 플러그를 잡고 똑바른 상태로 해 주십시오. 올바르지 않은 각도로 억지로 삽입 또는 분리하면 멀티 단자와 카메라가 손상될 수 있습니다.

청소하기
- 본 기기는 중성세제를 약간 적신 부드러운 천으로 청소해 주십시오.
- 본 기기를 바닷바람에 노출된 곳에서 사용한 후에는 마른 천으로 깨끗하게 닦아내 주십시오.

특징
GP-VPT1은 카메라에 사용할 수 있는 리모컨 기능이 있는 그립입니다. 본 기기의 다리를 펼쳐서 삼각대로 사용할 수도 있습니다.
- 본 기기를 사용해서 Sony 멀티 단자가 내장된 카메라를 조작할 수 있습니다. 단, 본 기기는 Sony 멀티 단자가 장착된 모든 카메라와 호환되지 않을 수 있습니다. 호환되는 모델에 대해서는 Sony 웹사이트를 참조해 주십시오.
- 잡기 편한 그립으로 자연스러운 자세로 촬영할 수 있습니다. 리모트 커맨더는 오른손 또는 왼손으로 조작할 수 있습니다.
- 다양한 각도로 촬영할 수 있습니다: 고각도 또는 저각도, 혹은 미러 이미지 각도인 경우도 가능.
- 본 기기를 삼각대로 사용하면 안정된 촬영이 가능해집니다.
- 리모컨 기능에는 기본 촬영 기능이 포함되어 있습니다(동영상/정지화상 촬영, 줌).

A 각 부분 명칭
1 카메라 장착 나사
2 핀(신축식, 2핀)
3 카메라 시트
4 카메라 장착 노브
5 각도 조정 버튼
6 멀티 단자
7 START/STOP 버튼
8 PHOTO 버튼
9 줌 버튼
10 R-다리
11 L-다리
12 그립
13 스트랩 구멍
14 케이블 클램퍼

B 카메라 장착하기
본 기기에 장착하기 전에 카메라에 배터리 팩 및 메모리 카드를 설치합니다.

카메라 또는 본 기기를 떨어뜨리지 않도록 주의하십시오.

1 본 기기와 카메라를 단단히 잡은 상태로 핀과 카메라 장착 나사를 카메라 하부의 구멍에 맞추어 주십시오. (B-1)
주의
- 핀은 접어넣을 수 있습니다. 카메라에 구멍이 있는지 여부에 따라 핀을 당겨내거나 밀어내며, 있을 때에는 구멍 위치로 맞춥니다. (B-1-a)
- 카메라에 핀용 구멍이 있는 경우에는 카메라를 부착할 때에 핀을 펼친 상태로 해서 구멍과 맞추어 주십시오. 핀을 접은 경우에는 카메라를 부착하기 전에 뾰족한 물체를 사용해서 카메라 시트로부터 당겨내 주십시오.
- 카메라에 핀용 구멍이 없는 경우에는 카메라를 부착하기 전에 카메라 시트로 핀을 접어 주십시오.

2 카메라 장착 노브를 돌려서 카메라 장착 나사를 조금 조이고, 카메라 시트를 전후로 슬라이드시켜서 균형을 조정해 주십시오.
3 안정된 위치에서 카메라를 잡은 후, 노브를 완전히 조여서 카메라 시트를 고정해 주십시오.
4 본 기기 케이블의 멀티 단자를 카메라의 멀티 단자에 삽입합니다.
여분의 코드는 케이블 클램프로 모아 주십시오. (B-4)
주의
- 멀티 단자는 올바른 방향으로 삽입해야 합니다. 카메라 또는 본 기기를 손상시킬 수 있으므로 플러그의 한 쪽이 거꾸로 되지 않도록 주의해 주십시오.
- 카메라의 멀티 단자((d)와 같은 형상)에 연결하는 경우, 본 기기 플러그의 ▲ 마크를 카메라 멀티 단자의 ▼ 마크와 맞추어 주십시오. 잘못된 방법으로 무리하게 플러그를 끼우면 플러그 또는 카메라가 손상될 수 있습니다.

삼각대로 사용하기
1 다리가 완전히 펼쳐졌는지 확인하십시오.
2 본 기기의 전후 균형을 확인하십시오.
본 기기는 카메라 시트의 각도 또는 액세서리, 배터리 등으로 카메라의 균형이 깨어지면 불안정하게 될 수 있습니다. 그런 경우에는 사용하지 마십시오.
주의
삼각대로 사용하는 경우에는 편평한 곳에 두십시오.

C 촬영 그립으로 사용하기
1 핸드 스트랩을 스트랩 구멍에 부착합니다. (C-1)
2 R-다리 및 L-다리가 펼쳐진 경우에는 접어 주십시오.
3 스트랩으로 손을 넣어서 그립을 잡습니다. (C-3)
그립을 잡을 때에는 다른 손으로 카메라를 잡아 주십시오.
그림 C-3 과 같이 그립에 손가락을 얹으면 안정된 촬영을 가능하게 합니다.
주의
- 고각도 촬영시에는 다른 손으로 카메라를 지지하면 더 안정되게 됩니다.

D 그립 각도 조정하기
각도 조정 버튼 Ⓐ 를 누름으로써 약 10도 간격으로 그립 각도를 변경할 수 있습니다.
1 각도 조정 버튼 Ⓐ 을 완전히 누른 상태로 원하는 각도로 그립을 조정합니다.
각도 조정 버튼을 누를 때에는 다른 손으로 카메라를 잡아 주십시오. 카메라를 안정되게 유지하지 않으면 한 쪽으로 기울어질 수 있습니다.
2 각도 조정 버튼이 되돌아가는 각도에서 그립을 잠급니다.
조금 앞쪽으로 무게 중심을 조정하면 리모트 커맨더 조작이 더 쉬워집니다.
주의
- 각도 조정 버튼이 완전히 되돌아오는지 확인하십시오. 그립은 각도 조정 버튼이 완전히 되돌아오는 경우에만 잠깁니다. 필요한 경우에는 각도 조정 버튼이 완전히 되돌아올 때까지 카메라를 잡은 상태로 그립 위치를 조금씩 조정합니다.
- 카메라에 따라서는 그립 각도를 조정하면 본 기기가 불안정하게 될 수 있습니다. 이런 경우에는 그립 각도를 다시 조정하십시오.
- 특정 그립 각도에서는 리모트 커맨더를 조작할 수 없는 경우도 있습니다. 이런 경우에는 그립 각도를 다시 조정하십시오.

리모트 커맨더 사용하기
상세한 내용은 카메라에 부속된 사용설명서를 참조해 주십시오.

카메라의 전원을 켜 주십시오.
1 카메라의 전원을 켜고 스탠바이 모드로 설정합니다.
2 카메라를 동영상 모드 또는 정지 이미지 모드로 설정합니다.
주의
- 카메라를 스탠바이 모드로 잠시동안 방치하는 경우, 카메라의 전원이 자동으로 꺼집니다. 스탠바이 모드를 복귀시키려면 전원을 다시 켜 주십시오.
- 카메라의 전원 스위치가 OFF로 설정된 경우에는 본 기기로부터 카메라를 조작할 수 있습니다.

동영상 촬영 방법
START/STOP 버튼을 누릅니다.
녹화를 정지하려면 START/ STOP 버튼을 다시 눌러 주십시오.

정지 이미지 촬영 방법
PHOTO 버튼을 살짝 누른 상태로 해서 이미지를 확인한 후, 버튼을 완전히 눌러서 촬영합니다.

줌하는 방법
줌 버튼을 누릅니다.
T측(망원): 피사체가 가깝게 보입니다.
W측(광각): 피사체가 멀리 보입니다.
줌 버튼을 오랫동안 누르면 줌이 빨라집니다.
줌 버튼의 볼록한 중앙 부분을 전후로 이동시켜도 줌인 또는 줌아웃할 수 있습니다.
주의
줌 속도는 카메라 모델에 따라 달라집니다.

촬영후
POWER 버튼을 눌러서 카메라의 전원을 끕니다.

카메라 분리하기
1 카메라 장착 노브를 풀고, 카메라 시트로부터 카메라를 제거합니다.
2 다리를 접습니다.

본 기기 운반하기
본 기기는 운반용 포치에 넣어서 운반해 주십시오.
주의
카메라가 부착된 상태로 본 기기를 운반하지 마십시오.

주요 제원

카메라 및 장착된 액세서리의 총중량	최대 1.0 kg (배터리 및 기타 액세서리 포함)
리모트 커맨더 기능	START/STOP 버튼, PHOTO 버튼, 줌 버튼(W/T)
외형 치수	
접은 다리(약)	45 mm × 132 mm × 68 mm (w/h/d)
펼친 다리(약)	127 mm × 96 mm × 114 mm (w/h/d)
코드 길이	약 250 mm
동작온도 범위	0 ℃ ~ 40 ℃
중량	약 116 g
동봉품	촬영 그립 (1), 핸드 스트랩 (1), 케이블 클램퍼 (1), 운반용 포치 (1), 도큐먼트 세트

디자인 및 주요 제원은 예고없이 변경할 경우가 있습니다.

عربي

شكراً جزيلاً لشرائك مقبض التصوير مع الحامل ثلاثي الأرجل الصغير من إنتاج سوني Sony.
قبل تشغيل هذه الوحدة، يرجى قراءة هذا الدليل بشكل كامل والاحتفاظ به كمرجع للمستقبل.

تحذير
لتقليل خطر الحريق أو الصدمة الكهربائية،
1) لا تعرض الوحدة للمطر أو الرطوبة.
2) لا تضع اشياء ممتلة بالسوائل، كالمزهريات، على الجهاز.

ملاحظات حول الاستعمال
- عند ضبط زاوية المقبض، لا تضع إصبعك على لوحة التحكم للحفاظ على استقرار الكاميرا. أمسك الكاميرا بيدك الأخرى بإحكام حتى لا تسقط.
- عند ضبط زاوية المقبض، اضغط زر ضبط الزاوية بشكل كامل وتأكد من رجوعه بشكل كامل قبل الاستعمال. إذا لم يرجع الزر بشكل كامل، قم بتعديل زاوية المقبض بدقة بتحريكه إلى الأمام والخلف.
- عند استعمال هذه الوحدة كحامل ثلاثي الأرجل:
  – قم بتمديد أرجل الحامل بشكل كامل وضعه على سطح مستو.
  – تأكد من أن الكاميرا ثابتة وأن هذه الوحدة متوازنة قبل رفع يديك عنها.
  – تأكد من أن هذه الوحدة متوازنة بعد تركيب عدسة تحويل أو كماليات أخرى. قد لا تتمكن من استعمال هذه الوحدة مع بعض الكماليات.
  – لا تستعمل هذه الوحدة في مكان قد تتعرض فيه للسقوط بفعل الرياح القوية أو الاهتزازات، إلخ.
- احذر لئلا تسقط هذه الوحدة أو تسكب عليها السوائل.
- لا تترك هذه الوحدة تحت أشعة الشمس المباشرة أو بالقرب من جهاز تدفئة أو في مكان شديد الرطوبة.
- افصل هذه الوحدة عن الكاميرا وخزنها في الكيس المرفق بعد الاستعمال.
- قم بتجميع السلك بمشبك الكبل إذا كان طويلاً.
  – لا تقم بثني السلك بحدة.
- قم دائماً بإدخال طرف التوصيل المتعدد الاستعمالات ونزعه بشكل مستقيم مع مسك القابس. إن إدخال طرف التوصيل المتعدد الاستعمالات ونزعه بشكل مائل بالقوة قد يصيبه ويصيب الكاميرا بأضرار.

التنظيف
- قم بتنظيف هذه الوحدة بخرقة ناعمة مبللة قليلاً بمحلول تنظيف معتدل.
- بعد استعمال هذه الوحدة في مكان يهب فيه نسيم البحر، امسحها جيداً بخرقة جافة.

المزايا
وحدة GP-VPT1 هي مقبض مجهز بوظيفة تحكم عن بعد للكاميرات. يمكنك أيضاً تمديد أرجل هذه الوحدة واستعمالها كحامل ثلاثي الأرجل.
- يمكنك استعمال هذه الوحدة لتشغيل الكاميرات التي تحتوي على طرف توصيل متعدد الاستعمالات من إنتاج سوني Sony. إلا أن هذه الوحدة قد لا تكون متوافقة مع جميع الكاميرات التي تحتوي على طرف توصيل متعدد الاستعمالات من إنتاج سوني Sony. ترجى مراجعة موقع سوني Sony على الإنترنت بشأن الموديلات المتوافقة.
- هذا المقبض السهل الإمساك يساعدك على التسجيل بوضعية طبيعية. يمكن تشغيل وحدة التحكم عن بعد باليد اليمنى أو اليسرى.
- يمكنك التسجيل من زوايا متعددة: زاوية عالية أو منخفضة، أو حتى زاوية صورة بوضع المرآة.
- استعمال هذه الوحدة كحامل ثلاثي الأرجل يمكنك من التسجيل بشكل مستقر.
- تتضمن وظائف التحكم عن بعد وظائف التسجيل الأساسية (تسجيل أفلام/ صور، زوم).

A تعريف الأجزاء
1 برغي تركيب الكاميرا
2 دبوس (قابل للانكماش، عدد 2)
3 قاعدة الكاميرا
4 مقبض تركيب الكاميرا
5 زر ضبط الزاوية
6 طرف توصيل متعدد الاستعمالات
7 الزرSTART/STOP
8 الزرPHOTO
9 زر الزوم
10 الرجل اليمنى R
11 الرجل اليسرى L
12 المقبض
13 فتحة الحزام
14 مشبك الكبل

B تركيب الكاميرا
قم بإدخال مجموعة البطارية وبطاقة الذاكرة في الكاميرا قبل تركيبها على هذه الوحدة.

احرص لئلا تسقط الكاميرا أو هذه الوحدة.

1 أمسك هذه الوحدة وكاميرا الفيديو بإحكام وقم بمحاذاة الدبوس وبرغي تركيب الكاميرا مع فتحات التركيب الموجودة في أسفل الكاميرا. (B-1)
ملاحظات
- الدبوس قابل للانكماش. قم بضغطه أو فرده بالاعتماد على ما إذا كانت الكاميرا تحتوي على فتحة تركيب، وإذا كان الأمر كذلك فبالاعتماد على موضع الفتحة. (B-1-a)
- إذا كانت كاميرتك تحتوي على فتحة تركيب للدبوس، حافظ على الدبوس بارزاً ومتوازياً مع الفتحة عند تركيب الكاميرا. إذا كان الدبوس مضغوطاً للداخل، اسحبه من قاعدة الكاميرا مستخدماً أداة مدببة قبل تركيب الكاميرا.
- إذا كانت كاميرتك لا تحتوي على فتحة تركيب للدبوس، اضغط الدبوس داخل قاعدة الكاميرا قبل تركيب الكاميرا.

2 قم بشد برغي تركيب الكاميرا قليلاً بواسطة تدوير مقبض تركيب الكاميرا واضبط التوازن بزلق قاعدة الكاميرا إلى الأمام والخلف.
3 أمسك الكاميرا بشكل متوازن وثبت قاعدتها بإحكام عن طريق شد المقبض بشكل تام.
4 أدخل طرف توصيل كبل هذه الوحدة في طرف توصيل الكاميرا.
قم بتجميع السلك بمشبك الكبل إذا كان طويلاً. (B-4)
ملاحظات
- يجب إدخال طرف التوصيل المتعدد الاستعمالات بالشكل الصحيح. احذر لئلا تقوم بتركيب أي قابس مقلوباً رأساً على عقب وإلا فستعرض القابس أو الكاميرا أو هذه الوحدة لأضرار.
- عند التوصيل بطرف التوصيل المتعدد الاستعمالات الخاص بالكاميرا (الشكل (d))، قم بمحاذاة العلامة ▲ الموجودة على قابس هذه الوحدة مع العلامة ▼ الموجودة على طرف التوصيل المتعدد الاستعمالات الخاص بالكاميرا. إدخال القابس بالمقلوب بالقوة قد يلحق أضراراً به أو بالكاميرا.

الاستعمال كحامل ثلاثي الأرجل
1 تأكد من تمديد الأرجل بشكل كامل.
2 تأكد من توازن هذه الوحدة بتحريكها إلى الأمام والخلف.
قد تفقد هذه الوحدة استقرارها بسبب زاوية قاعدة الكاميرا أو إذا كانت الكاميرا غير متوازنة بسبب الأجزاء الملحقة بها أو البطارية، إلخ. لا تستعمل الوحدة في مثل تلك الحالة.
ملاحظات
ضع الوحدة على سطح مستو عند استعمالها كحامل ثلاثي الأرجل.

C الاستعمال كمقبض تصوير
1 قم بتثبيت حزام اليد في فتحة الحزام. (C-1)
2 قم بطي الرجل اليمنى R والرجل اليسرى L إذا كانت ممدودة.
3 قم بتمرير يدك في الحزام وأمسك المقبض. (C-3)
عندما تكون ممسكاً بالمقبض، أمسك الكاميرا بيدك أخرى.
القيام بوضع أصابعك على المقبض كما هو مبين في الشكل التوضيحي C-3 يمكنك من التسجيل المستقر.
ملاحظات
- عند التسجيل من زاوية مرتفعة، قم بإسناد الكاميرا بيدك الأخرى لمزيد من التوازن.

D ضبط زاوية المقبض
يمكنك تغيير زاوية المقبض بزيادات مقدارها 10 درجات تقريباً وذلك بضغط زر ضبط الزاوية Ⓐ.
1 اضبط زاوية المقبض المرغوبة أثناء ضغط زر ضبط الزاوية Ⓐ بشكل كامل.
عند ضغط زر ضبط الزاوية، أمسك الكاميرا بيدك الأخرى. قد تميل الكاميرا إلى أحد الجانبين إذا لم تحافظ عليها بوضع مستقر.
2 قم بتأمين المقبض بالزاوية التي عاد إليها زر ضبط الزاوية.
ضبط مركز الثقل إلى الأمام قليلاً يسهل عملية تشغيل وحدة التحكم عن بعد.
ملاحظات
- تأكد من رجوع زر ضبط الزاوية بشكل كامل. لا يتم تأمين المقبض إلا عند رجوع زر ضبط الزاوية بشكل كامل. إذا استدعت الضرورة قم بتعديل موضع المقبض قليلاً مع مسك الكاميرا إلى أن يرجع زر ضبط الزاوية بشكل كامل.
- قد يؤدي تعديل زاوية المقبض إلى عدم استقرار هذه الوحدة وذلك حسب نوع الكاميرا. إذا حدث ذلك، أعد ضبط زاوية المقبض.
- قد لا تتمكن من تشغيل وحدة التحكم عن بعد في بعض زوايا المقبض. إذا حدث ذلك، أعد ضبط زاوية المقبض.

استعمال وحدة التحكم عن بعد
راجع تعليمات التشغيل المرفقة مع الكاميرا لمزيد من التفاصيل.
قم بتشغيل الكاميرا
1 قم بتشغيل الكاميرا واضبطها على وضع الاستعداد.
2 اضبط الكاميرا على وضع الأفلام أو الصور الثابتة.
ملاحظات
- تنقطع الطاقة عن الكاميرا تلقائياً إذا تركتها في وضع الاستعداد لفترة معينة. لاستئناف وضع الاستعداد عليك تشغيل الطاقة من جديد.
- لا يمكنك تشغيل الكاميرا عن طريق هذه الوحدة إذا كان مفتاح طاقة الكاميرا مضبوطاً على OFF.

كيفية تسجيل فيديو
اضغط الزر START/STOP.
لإيقاف التسجيل عليك ضغط الزر START/ STOP مرة أخرى.
كيفية تسجيل صورة ثابتة
اضغط الزر PHOTO قليلاً وحافظ عليه في ذلك الوضع للتأكد من الصورة ثم اضغطه بشكل كامل لتسجيلها.
كيفية التزويم
اضغط زر الزوم.
الجانب T (صورة مقربة): يبدو الهدف أقرب.
الجانب W (زاوية عريضة): يبدو الهدف أبعد.
الحفاظ على زر الزوم مضغوطاً لمدة أطول يجعل عملية التزويم أسرع.
كما يمكنك أيضاً التزويم بتحريك الجزء البارز من زر الزوم إلى الأمام والخلف.
ملاحظات
تتغير سرعة التزويم حسب موديل الكاميرا.

بعد التسجيل
اضغط الزر POWER لإيقاف تشغيل الكاميرا.

فصل الكاميرا
1 قم بترخية مقبض تركيب الكاميرا وافصل الكاميرا عن قاعدة الكاميرا.
2 قم بطي الأرجل.

حمل هذه الوحدة
احمل هذه الوحدة في كيس الحمل الخاص بها.
ملاحظات
لا تحمل هذه الوحدة عندما تكون الكاميرا مثبتة عليها.

المواصفات

الوزن الإجمالي للكاميرا والكماليات المركبة عليها	الوزن الأقصى 1.0 كيلوجرام (بما في ذلك البطارية والكماليات الأخرى)
وظائف وحدة التحكم عن بعد	الزر START/STOP، الزر PHOTO، زر الزوم (W/T)
الأبعاد	
الأرجل مطوية (تقريباً)	45 مم × 132 مم × 68 مم (عرض/ ارتفاع/ عمق)
الأرجل مفتوحة (تقريباً)	127 مم × 96 مم × 114 مم (عرض/ ارتفاع/ عمق)
طول السلك	250 مم تقريباً
نطاق درجة حرارة التشغيل	0 إلى 40 درجة مئوية
الكتلة	116 جرام تقريباً
البنود المتضمّنة	مقبض التصوير (1)، حزام اليد (1)، مشبك الكبل (1)، كيس الحمل (1)، طقم من وثائق مطبوعة

التصميم والمواصفات عرضة للتغيير دون إشعار.