SONY

4-486-841-**21**(1)

Wireless Microphone
Беспроводной микрофон
無線麥克風

Οδηγίες λειτουργίας / Instrukcja obsługi / Инструкция по эксплуатации / 使用說明書 / 사용설명서 / تعليمات التشغيل

©2013 Sony Corporation Printed in China
http://www.sony.net/

4486841210

ECM-W1M

A

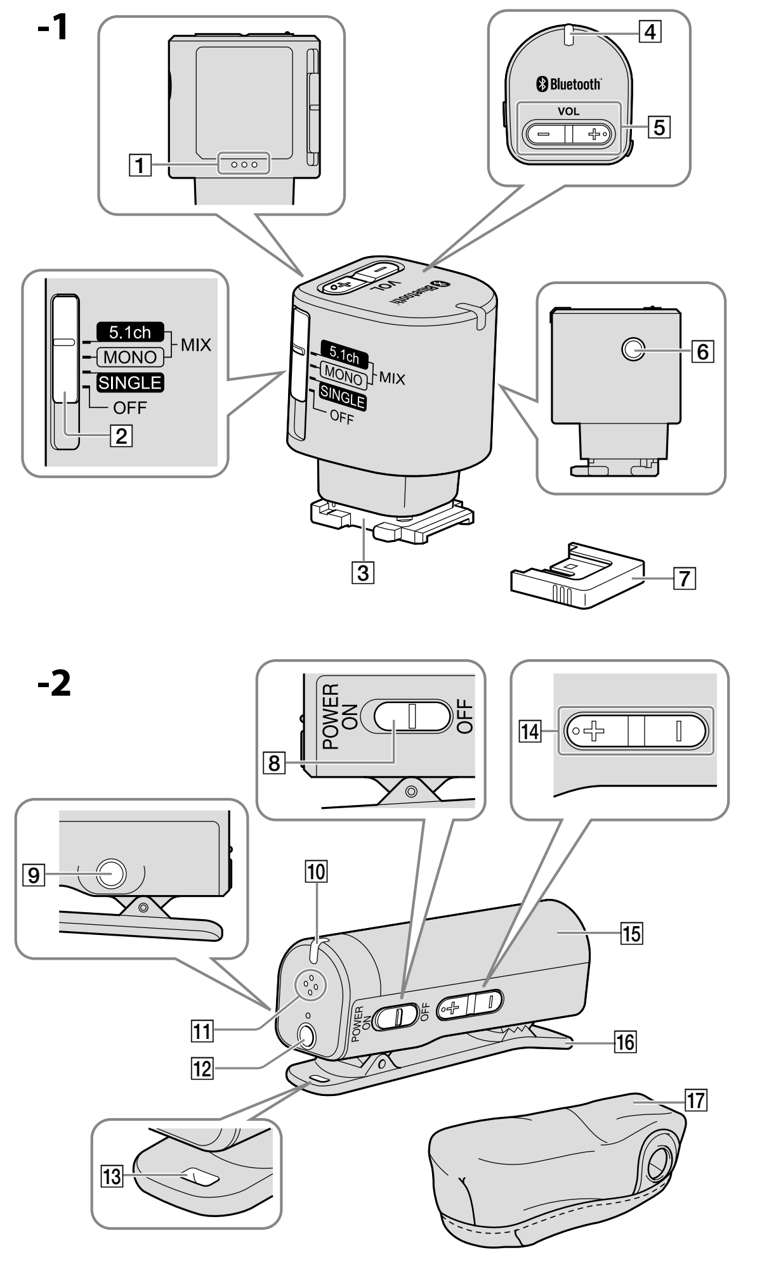

B

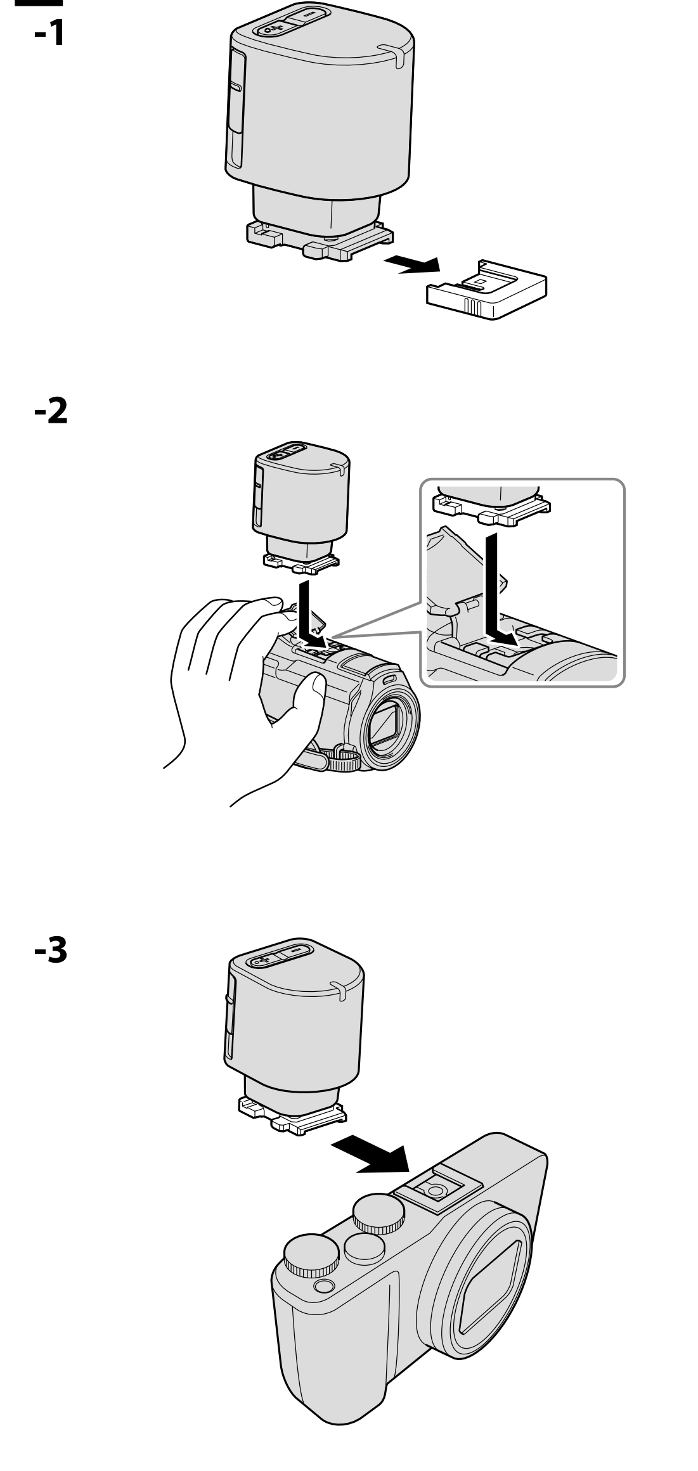

C

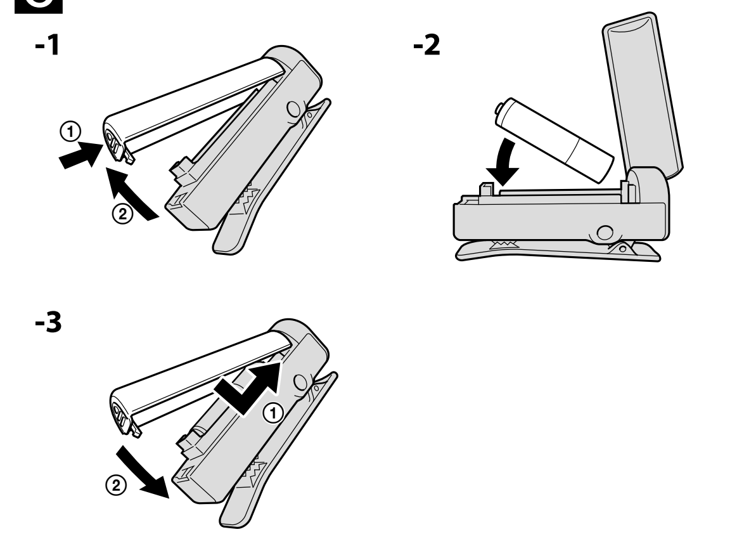

D

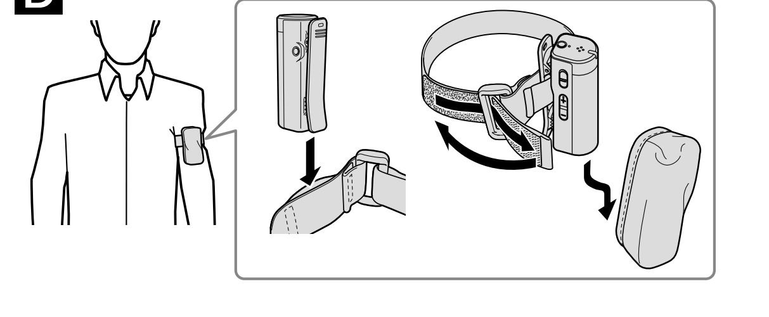

E

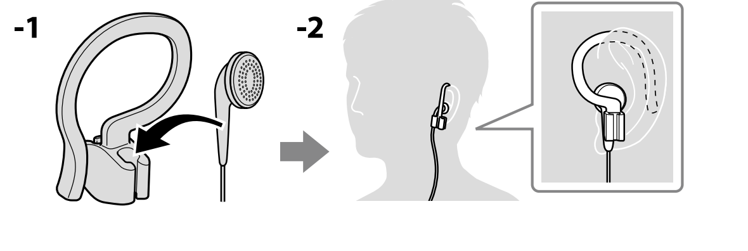

Ελληνικά

Πριν θέσετε σε λειτουργία αυτή τη μονάδα, διαβάστε προσεκτικά το παρόν εγχειρίδιο και κρατήστε το για μελλοντική αναφορά.

Προφυλάξεις

- Η ετικέτα χαρακτηριστικών βρίσκεται κάτω από το κλιπ του μικροφώνου.

ΠΡΟΕΙΔΟΠΟΙΗΣΗ

Για να αποτρέψετε τον κίνδυνο πυρκαγιάς ή ηλεκτροπληξίας,
1) μην εκθέτετε τη συσκευή σε βροχή ή υγρασία.
2) μην τοποθετείτε αντικείμενα γεμάτα υγρό, όπως ανθοδοχεία, επάνω στη συσκευή.

Μην εκθέτετε τις μπαταρίες σε υπερβολική ζέστη όπως ήλιο, φωτιά ή παρόμοια στοιχεία.

Φυλάσσεται μακριά από μικρά παιδιά για να αποτραπεί η τυχαία κατάποση.

ΠΡΟΣΟΧΗ

Η υπερβολική ηχητική πίεση από ακουστικά μπορεί να προκαλέσει απώλεια ακοής.

Πληροφορίες σχετικά με τις κανονιστικές διατάξεις

Χώρες και περιοχές

Αυτό το προϊόν μπορεί να χρησιμοποιηθεί στη χώρα ή στην περιοχή όπου αγοράστηκε.
Αυτή η συσκευή έχει εγκριθεί για τη χώρα ή την περιοχή για την οποία προορίζεται να χρησιμοποιηθεί. Η χρήση αυτής της συσκευής ενώ έχει αφαιρεθεί η επικολλημένη ετικέτα έγκρισης μπορεί να τιμωρείται από το νόμο.

Αντικαταστήστε την μπαταρία με άλλη μπαταρία του ίδιου τύπου.
Σε αντίθετη περίπτωση, ενδέχεται να προκληθεί πυρκαγιά ή ηλεκτροπληξία.

Για πελάτες στην Ευρώπη

Ανατρέξτε στις άλλες οδηγίες λειτουργίας.

Με την παρούσα η Sony Corporation δηλώνει ότι το Ασύρματο μικρόφωνο ECM-W1M συμμορφώνεται προς τις ουσιώδεις απαιτήσεις και τις λοιπές σχετικές διατάξεις της οδηγίας 1999/5/ΕΚ. Για λεπτομέρειες παρακαλούμε όπως ελέγξετε την ακόλουθη σελίδα του διαδικτύου: http://www.compliance.sony.de/

Απόρριψη παλαιών ηλεκτρικών & ηλεκτρονικών συσκευών (Ισχύει στην Ευρωπαϊκή Ένωση και άλλες Ευρωπαϊκές χώρες με ξεχωριστά συστήματα αποκομιδής)
Το σύμβολο αυτό επάνω στο προϊόν ή στη συσκευασία του υποδεικνύει ότι το προϊόν αυτό δεν θα πρέπει να απορρίπτεται μαζί με τα συνηθισμένα οικιακά απορρίμματα. Αντίθετα θα πρέπει να παραδίδεται στο κατάλληλο σημείο αποκομιδής για την ανακύκλωση ηλεκτρικών και ηλεκτρονικών συσκευών. Εξασφαλίζοντας ότι το προϊόν αυτό απορρίπτεται σωστά, βοηθάτε στο να αποτραπούν όποιες αρνητικές επιπτώσεις στην ανθρώπινη υγεία και στο περιβάλλον που θα προέκυπταν από την μη κατάλληλη διαχείριση των αποβλήτων αυτού του προϊόντος. Η ανακύκλωση των υλικών βοηθά στην εξοικονόμηση των φυσικών πόρων. Για περισσότερες πληροφορίες σχετικά με την ανακύκλωση αυτού του προϊόντος, επικοινωνήστε με τις δημοτικές αρχές της περιοχής σας, με την υπηρεσία διάθεσης των οικιακών απορριμμάτων ή το κατάστημα από το οποίο αγοράσατε το προϊόν.

< Σημείωση για τους πελάτες στις χώρες που ισχύουν οι οδηγίες της Ε.Ε. >
Κατασκευαστής: Sony Corporation, 1-7-1 Konan Minato-ku Τόκυο, 108-0075 Ιαπωνία
Συμμόρφωση Προϊόντος με νομοθεσία Ε.Ε.: Sony Deutschland GmbH, Hedelfinger Strasse 61, 70327 Stuttgart, Γερμανία

Προσοχή

Τα ηλεκτρομαγνητικά πεδία στις συγκεκριμένες συχνότητες ενδέχεται να επηρεάσουν την εικόνα και τον ήχο της μονάδας.

Το προϊόν αυτό έχει ελεγχθεί και βρέθηκε ότι συμμορφώνεται με τα όρια που ορίζονται στον κανονισμό ΗΜΣ για τη χρήση καλωδίων σύνδεσης μήκους έως και 3 μέτρων.

Σε περίπτωση που διακοπεί η διαδικασία μεταφοράς δεδομένων (αποτυχία) λόγω στατικού ηλεκτρισμού ή ηλεκτρομαγνητισμού, επανεκκινήστε την εφαρμογή ή αποσυνδέστε και επανασυνδέστε το καλώδιο επικοινωνίας (καλώδιο USB κ.λπ.).

Χαρακτηριστικά

Το Ασύρματο μικρόφωνο ECM-W1M (αναφέρεται παρακάτω ως "αυτή η μονάδα") είναι συμβατό με κάμερα που έχει πέδιλο πολλαπλών διασυνδέσεων όπως μια βιντεοκάμερα της Sony ή μια ψηφιακή φωτογραφική μηχανή με εναλλασσόμενους φακούς (αναφέρεται παρακάτω ως "κάμερα").
Ανατρέξτε στις οδηγίες χρήσης της κάμερας σας και ελέγξτε ότι είναι συμβατή με το πέδιλο πολλαπλών διασυνδέσεων.
Ακόμα και αν η κάμερά σας έχει πέδιλο πολλαπλών διασυνδέσεων, ενδέχεται να μην μπορείτε να το χρησιμοποιήσετε με αυτή τη μονάδα ή κάποιες λειτουργίες ενδέχεται να μη λειτουργούν. Επισκεφτείτε την τοποθεσία Web της Sony για περισσότερες πληροφορίες.

- Η μονάδα αυτή μπορεί να κάνει καθαρή λήψη ήχου από ένα θέμα μακριά από την κάμερα.
- Όταν χρησιμοποιείται με κάμερα συμβατή με εγγραφή 5,1 καναλιών, αυτή η μονάδα θα παρέχει τον ήχο του κεντρικού καναλιού, προσφέροντας καθαρό και φυσικό ήχο.
- Αυτή η μονάδα χρησιμοποιεί τεχνολογία ασύρματης επικοινωνίας Bluetooth.
- Ο εγκατεστημένος δέκτης στην κάμερα και το μικρόφωνο για το υποκείμενο (πομπός, αναφέρεται παρακάτω ως "μικρόφωνο") παρέχονται το καθένα με ένα μικρόφωνο και υποδοχή ακουστικού. Το άτομο που εγγράφει τη σκηνή με την κάμερα μπορεί να επικοινωνεί με το υποκείμενο ακόμα και αν βρίσκονται μακριά μεταξύ τους, και αυτός ο ήχος μπορεί να εγγραφεί.

Τεχνολογία ασύρματης επικοινωνίας Bluetooth®

- Η τεχνολογία ασύρματης επικοινωνίας Bluetooth επιτρέπει την επικοινωνία μεταξύ διάφορων συσκευών Bluetooth χωρίς τη χρήση καλωδίων. Οι συσκευές που μπορούν να χρησιμοποιήσουν αυτή τη τεχνολογία περιλαμβάνουν υπολογιστές, περιφερειακές συσκευές υπολογιστών και smartphone.
- Ο δέκτης και το μικρόφωνο είναι ρυθμισμένα από το εργοστάσιο να επικοινωνούν μεταξύ τους. Επομένως, λειτουργίες που συνήθως απαιτούνται για συσκευές Bluetooth όπως η ζεύξη και η εισαγωγή κωδικού δεν είναι απαραίτητες. Η επικοινωνία δεν είναι εφικτή μεταξύ ενός δέκτη και ενός μικροφώνου που δεν πουλήθηκαν ως ζεύγος, μεταξύ πολλαπλών μικροφώνων, ή οποιασδήποτε άλλης συσκευής Bluetooth όπως ένα smartphone, ένας υπολογιστής, κ.λπ.

Σημειώσεις

- Αυτό το ασύρματο μικρόφωνο μπορεί να επηρεαστεί από τις ακόλουθες συνθήκες.
  —Όταν υπάρχουν εμπόδια όπως άνθρωποι, μεταλλικά αντικείμενα, τοίχοι, ή ανακλαστικές επιφάνειες μεταξύ του μπροστινού μέρους του δέκτη και του μικροφώνου.
  —Όταν γίνεται χρήση εντός περιβάλλοντος με ασύρματο δίκτυο LAN, κοντά σε πολλές συσκευές Bluetooth που λειτουργούν, κοντά σε φούρνο μικροκυμάτων που βρίσκεται σε λειτουργία, ή όπου υπάρχουν ηλεκτρομαγνητικά κύματα.
- Αν το μικρόφωνο είναι τοποθετημένο σε κοντινή απόσταση με την κάμερα, μπορεί να εγγραφούν παρεμβολές ραδιοσυχνοτήτων ή θόρυβος. Κρατάτε το μικρόφωνο τουλάχιστον 1 m μακριά από την κάμερα κατά τη διάρκεια της χρήσης.
- Αν υπάρχει θόρυβος ή δεν υπάρχει ήχος εξαιτίας επιδείνωσης της επικοινωνίας, η λυχνία στο δέκτη αναβοσβήνει γρήγορα με μπλε χρώμα. Φροντίστε η απόσταση μεταξύ των συσκευών να μην είναι πολύ μακριά και να μην υπάρχουν εμπόδια ανάμεσα τους. Συνεχίστε τη χρήση όταν η λυχνία είναι σταθερά αναμμένη με μπλε χρώμα.

Σημειώσεις σχετικά με τη χρήση

- Μην επιτρέψετε την εισροή υγρού ή ξένου αντικειμένου στο περίβλημα.
- Μην αποσυναρμολογείτε ή τροποποιείτε το ασύρματο μικρόφωνο.
- Μη χρησιμοποιείτε αυτό το ασύρματο μικρόφωνο σε ιατρικό ίδρυμα όπως νοσοκομείο, κοντά σε ιατρική ηλεκτρική συσκευή, εντός αεροπλάνου, ή σε περίπτωση που υπάρξει παρεμβολή ραδιοσυχνοτήτων με άλλες συσκευές. Η ενέργεια ραδιοσυχνοτήτων που εκπέμπεται από αυτό το ασύρματο μικρόφωνο μπορεί να επηρεάσει άλλες συσκευές και να προκληθεί ατύχημα.
- Για την προστασία του συνδέσμου από βλάβη κατά τη μεταφορά του δέκτη, αφαιρέστε το δέκτη από την κάμερα, τοποθετήστε το προστατευτικό κάλυμμα συνδέσμου στο δέκτη και τοποθετήστε τον στην παρεχόμενη θήκη μεταφοράς.
- Μην ακουμπάτε το σύνδεσμο του δέκτη.
- Η μονάδα αυτή είναι ένα όργανο ακριβείας. Μην την πετάτε κάτω, χτυπάτε ή υποβάλετε σε υπερβολικούς κραδασμούς.
- Διατηρείτε αυτή τη μονάδα μακριά από υψηλές θερμοκρασίες και υγρασία.
- Κατά τη χρήση αυτής της μονάδας σε εξωτερικούς χώρους, προσέξτε να μη βραχεί με βροχή ή θαλασσινό νερό.
- Μην κρατάτε την κάμερα μόνο από το δέκτη. Ο δέκτης μπορεί να υποστεί βλάβη ή μπορεί να πέσει η κάμερα.
- Οι συσκευές ασύρματης επικοινωνίας μπορούν να χρησιμοποιηθούν μόνο σε χώρες ή περιοχές όπου έχει αποκτηθεί πιστοποίηση.
- Αν το ακουστικό τοποθετηθεί κοντά στο μικρόφωνο (μονάδα λήψης ήχου) κατά τη διάρκεια της εγγραφής, μπορεί να παρουσιαστεί μικροφωνισμός (ακουστική ανάδραση). Αν συμβεί αυτό, τοποθετήστε το ακουστικό όσο γίνεται πιο μακριά από το μικρόφωνο, ή μειώστε την ένταση του ακουστικού.
- Αν ακουμπήσετε το μικρόφωνο κατά τη διάρκεια της εγγραφής, θα ηχογραφηθεί θόρυβος. Προσέξτε να μην ακουμπήσετε το μικρόφωνο με τα χέρια σας ή οτιδήποτε άλλο.
- Όταν χρησιμοποιείτε το μικρόφωνο σε χαμηλή θερμοκρασία, η απόδοση της μπαταρίας μειώνεται σε σύγκριση με τη χρήση σε φυσιολογική θερμοκρασία (25 °C) με αποτέλεσμα ο χρόνος λειτουργίας να γίνεται συντομότερος.
- Μην εκθέτετε τις μπαταρίες σε υπερβολική θερμότητα όπως το άμεσο φως του ήλιου, φωτιά και άλλα.

Για να μην εκπέμπετε ραδιοκύματα

- Σε μέρος όπου η χρήση ραδιοκυμάτων απαγορεύεται, όπως σε ένα αεροπλάνο κατά την απογείωση και προσγείωση, απενεργοποιήστε αυτή τη μονάδα.

Σχετικά με τα εμπορικά σήματα

- Τα εμπορικά σήματα Bluetooth αποτελούν ιδιοκτησία του κατόχου τους και χρησιμοποιούνται από τη Sony Corporation κατόπιν άδειας.
- Όλα τα άλλα ονόματα προϊόντων που αναφέρονται στο παρόν ενδέχεται να αποτελούν εμπορικά σήματα ή σήματα κατατεθέντα των αντίστοιχων εταιρειών τους. Επίσης, οι ενδείξεις ™ και ® δεν αναφέρονται σε κάθε περίπτωση σε αυτό το εγχειρίδιο.

Σχετικά με το διακόπτη Λειτουργίας

Οι παρακάτω λειτουργίες είναι διαθέσιμες. Επιλέξτε μια από αυτές ενεργοποιώντας το διακόπτη Τροφοδοσίας/Λειτουργίας στο δέκτη, και κατόπιν ξεκινήστε την εγγραφή.

- **Λειτουργία SINGLE**
  Εγγράφεται μόνο ο ήχος που λαμβάνεται από το μικρόφωνο.
  Το μικρόφωνο λαμβάνει μονοφωνικά τόσο το υποκείμενο όσο και τον περιβάλλοντα ήχο εξίσου καθαρά, ακόμα και όταν η κάμερα βρίσκεται μακριά από το μικρόφωνο.
- **Λειτουργία 5.1ch MIX**
  Όταν χρησιμοποιείται με κάμερα συμβατή με εγγραφή 5,1 καναλιών, αυτή η μονάδα λειτουργεί ως το κεντρικό μικρόφωνο της εγγραφής 5,1 καναλιών. Ο φυσικός ήχος γύρω από το μικρόφωνο και την κάμερα μπορεί να εγγραφεί με εγγραφή 5,1 καναλιών με αυτή τη μονάδα.
- **Λειτουργία MONO MIX**
  Ο ήχος που λαμβάνεται τόσο από το μικρόφωνο όσο και από την κάμερα εγγράφεται μονοφωνικά.
  (Αν ο δέκτης και το μικρόφωνο κάνουν λήψη του ίδιου ήχου, μπορεί να παρουσιαστεί αντίλαλος ή κοφτός θόρυβος. Όταν χρησιμοποιείτε κάμερα που υποστηρίζει εγγραφή 5,1 καναλιών, συνιστάται να χρησιμοποιείτε αυτή τη μονάδα σε λειτουργία 5.1ch MIX.)

Σε κάθε μια από τις τρεις λειτουργίες, μπορείτε να ακούσετε τον ήχο γύρω από το δέκτη από τη πλευρά του μικροφώνου και γύρω από το μικρόφωνο από τη πλευρά του δέκτη, συνδέοντας τα ακουστικά ενώ είναι συνδεδεμένα για επικοινωνία. Το άτομο που εγγράφει τη σκηνή με την κάμερα μπορεί λοιπόν να επικοινωνεί με το υποκείμενο που κρατάει το μικρόφωνο ακόμα και αν βρίσκονται μακριά μεταξύ τους.

Σημειώσεις

Ανάλογα με την κάμερα, μπορεί να είναι διαθέσιμη μόνο η "λειτουργία SINGLE" και η "λειτουργία MONO MIX". Επισκεφτείτε την τοποθεσία Web της Sony για περισσότερες πληροφορίες.
Αν ρυθμίσετε αυτή τη μονάδα σε λειτουργία που δεν είναι συμβατή με την κάμερά σας, μπορεί να εμφανιστεί ένα μήνυμα σφάλματος στην οθόνη της κάμερας. Αν συμβεί αυτό, ρυθμίστε αυτή τη μονάδα σε μια συμβατή λειτουργία.

Προσδιορισμός των μερών (βλ. εικόνα A)

Δέκτης (βλ. εικόνα A-1)

1 **Εσωτερικό μικρόφωνο**
2 **Διακόπτης Τροφοδοσίας/Λειτουργίας**
3 **Υποδοχή πολλαπλών διασυνδέσεων**
4 **Λυχνία**
Η λυχνία ανάβει, αναβοσβήνει ή σβήνει ανάλογα με την κατάσταση των συσκευών και την επικοινωνία, όπως περιγράφεται παρακάτω.

Κατάσταση	Δέκτης	Μικρόφωνο
Αμέσως μετά την ενεργοποίηση του δέκτη και του μικροφώνου	Αναβοσβήνει αργά με μπλε χρώμα (κατάσταση αναμονής)	
Επιτεύχθηκε επικοινωνία και μπορεί να εγγραφεί ήχος καθαρά	Ανάβει με μπλε χρώμα	
Απενεργοποίηση του δέκτη ή της κάμερας	Σβήνει	Αναβοσβήνει αργά με μπλε χρώμα (κατάσταση αναμονής)
Απενεργοποίηση του μικροφώνου	Αναβοσβήνει αργά με μπλε χρώμα (κατάσταση αναμονής)	Σβήνει
Διακεκομμένος ήχος εξαιτίας κακής κατάστασης επικοινωνίας	Αναβοσβήνει γρήγορα με μπλε χρώμα	
Όταν η στάθμη της μπαταρίας του μικροφώνου είναι χαμηλή	Αναβοσβήνει με κόκκινο χρώμα Αντικαταστήστε γρήγορα την μπαταρία του μικροφώνου με μια νέα μπαταρία.	

5 **Κουμπί έντασης ήχου +/–**
6 **Υποδοχή ακουστικού**
Ο ήχος που λαμβάνεται από το μικρόφωνο μπορεί να παρακολουθηθεί.
7 **Προστατευτικό κάλυμμα συνδέσμου**

Μικρόφωνο (βλ. εικόνα A-2)

8 **Διακόπτης Τροφοδοσίας**
Για την αποφυγή εξάντλησης της μπαταρίας, απενεργοποιήστε το διακόπτη Τροφοδοσίας όταν δεν το χρησιμοποιείτε.
9 **Υποδοχή ακουστικού**
Ο ήχος που λαμβάνεται από το δέκτη μπορεί να παρακολουθηθεί.
10 **Λυχνία (βλ. πίνακα στο 4)**
11 **Εσωτερικό μικρόφωνο**
12 **Υποδοχή εξωτερικού μικροφώνου**
13 **Οπή για λουράκι**
Μπορείτε να προσαρτήσετε το λουράκι κ.λπ. (δεν παρέχεται) στο μικρόφωνο. Χρησιμοποιήστε το ανάλογα με τις ανάγκες σας.
14 **Κουμπί έντασης ήχου +/–**
15 **Καπάκι θήκης μπαταρίας**
16 **Κλιπ**
Χρησιμοποιήστε το για να προσαρτήσετε το μικρόφωνο σε ρούχα ή στην παρεχόμενη περιχειρίδα.
Το μικρόφωνο μπορεί να τοποθετηθεί στο γραφείο, κ.λπ., χρησιμοποιώντας το κλιπ ως βάση.
17 **Αντιανεμική προστασία**
Τοποθετήστε την επάνω στο μικρόφωνο για να μειώσετε το θόρυβο κρότου που προκαλείται από την αναπνοή ή από δυνατό αέρα.

Προσάρτηση του ασύρματου μικροφώνου

Δέκτης (βλ. εικόνα B)

Φροντίστε να απενεργοποιήσετε το δέκτη και την κάμερα όταν προσαρτάτε το δέκτη στην κάμερα ή όταν αφαιρείτε το δέκτη από την κάμερα.

1 **Αφαιρέστε το προστατευτικό κάλυμμα συνδέσμου από το δέκτη. (βλ. εικόνα B-1)**
2 **Προσαρτήστε το δέκτη όπως απεικονίζεται στην εικόνα B-2 ή B-3 ανάλογα με το σχήμα του πέδιλου πολλαπλών διασυνδέσεων της κάμερας σας.**

- **Για αποσύνδεση του δέκτη**
  Ολισθήστε το δέκτη προς την αντίθετη κατεύθυνση από όταν τον προσαρτήσατε.

Σημειώσεις

Εισαγάγετε σταθερά το δέκτη έως το τέρμα στο πέδιλο πολλαπλών διασυνδέσεων της κάμερας.

Μικρόφωνο (βλ. εικόνα C)

- **Πριν από την προσάρτηση**
  Ετοιμάστε μια μπαταρία (προαιρετικό).
  Χρησιμοποιήστε μια αλκαλική μπαταρία ξηρού τύπου μεγέθους AAA ή μια μπαταρία Ni-MH μεγέθους AAA.
  Συνιστώνται μπαταρίες της Sony. Αυτή η συσκευή μπορεί να μην προσφέρει την καλύτερη απόδοση με μπαταρίες άλλων κατασκευαστών.
  1 **Ενώ πιέζετε το κάτω μέρος του καπακιού της θήκης μπαταρίας ①, σηκώστε το καπάκι και αφαιρέστε το ②. (βλ. εικόνα C-1)**
  2 **Τοποθετήστε την μπαταρία στη θήκη σωστά ακολουθώντας την ένδειξη πολικότητας στο εσωτερικό. (βλ. εικόνα C-2)**
  3 **Τοποθετήστε την πλευρά - του καπακιού της θήκης της μπαταρίας πρώτα, και στη συνέχεια κλείστε την πλευρά +. (βλ. εικόνα C-3)**
  Σημειώσεις
  Φροντίστε να επιβεβαιώσετε τους πόλους ⊕⊖ της μπαταρίας. Η τοποθέτηση της μπαταρίας με τους πόλους σε λάθος κατεύθυνση μπορεί να προκαλέσει διαρροή ή ρήξη.
- **Προσάρτηση σε ρούχα κ.λπ.**
  Προσαρτήστε το μικρόφωνο σε μια επιστήθια τσέπη, κ.λπ., με το κλιπ.
  Προσαρτήστε το μικρόφωνο σε θέση η οποία είναι κατάλληλη για την τοποθεσία εγγραφής, και η οποία παρέχει τον καλύτερο ήχο ενώ παρακολουθείτε μέσα από το ακουστικό που είναι συνδεδεμένο στο δέκτη (όπως περιγράφεται αργότερα).
  Σημειώσεις
  Αν χρησιμοποιείτε μια ιατρική ηλεκτρική συσκευή όπως ένας βηματοδότης, μην προσαρτάτε το μικρόφωνο στα ρούχα σας, όπως στην επιστήθια τσέπη ή σε εσωτερική τσέπη. Η χρήση του μικροφώνου κοντά σε ιατρική συσκευή μπορεί να την επηρεάσει δυσμενώς.
- **Χρήση της περιχειρίδας (βλ. εικόνα D)**
  Προσαρτήστε το μικρόφωνο με το κλιπ στην περιχειρίδα και στη συνέχεια φορέστε την περιχειρίδα στο χέρι σας.
- **Χρήση του άγκιστρου ακουστικού (βλ. εικόνα E)**
  Αν το ακουστικό βγαίνει πολύ εύκολα όταν χρησιμοποιείται από παιδί ή κάποιον με μικρά αυτιά, δοκιμάστε να χρησιμοποιήσετε το άγκιστρο ακουστικού.
  Προσαρτήστε το ακουστικό στο άγκιστρο ακουστικού όπως απεικονίζεται (βλ. εικόνα E-1).
  Κρεμάστε το άγκιστρο ακουστικού στο αυτί και ρυθμίστε τη θέση του ακουστικού ώστε να βρίσκεται κοντά στον ακουστικό πόρο. (Στην εικόνα E-2 φαίνεται όταν είναι προσαρτημένο στο αριστερό αυτί.)
- **Χρήση του εξωτερικού μικροφώνου (πωλείται ξεχωριστά)**
  Με απενεργοποιημένο το μικρόφωνο, συνδέστε το εξωτερικό μικρόφωνο στην υποδοχή εξωτερικού μικροφώνου του μικροφώνου.
  Το εσωτερικό μικρόφωνο απενεργοποιείται αυτόματα και εγγράφεται ο ήχος που λαμβάνεται από το εξωτερικό μικρόφωνο.
  Χρησιμοποιήστε ένα εξωτερικό μικρόφωνο συμβατό με τη βυσματική τροφοδοσία. Το εξωτερικό μικρόφωνο τροφοδοτείται από αυτή τη μονάδα.

Χρήση του ασύρματου μικροφώνου

1 **Ενεργοποιήστε την κάμερα και ρυθμίστε την σε κατάσταση αναμονής.**
2 **Σύρετε το διακόπτη Τροφοδοσίας/Λειτουργίας του δέκτη για να επιλέξετε την επιθυμητή λειτουργία και να ενεργοποιήσετε το μικρόφωνο.**
Αμέσως μετά την ενεργοποίηση του διακόπτη Τροφοδοσίας/Λειτουργίας του δέκτη και του διακόπτη Τροφοδοσίας του μικροφώνου, οι λυχνίες και των δύο συσκευών αρχίζουν να αναβοσβήνουν αργά με μπλε χρώμα, υποδεικνύοντας ότι οι συσκευές προσπαθούν να ανιχνεύσουν, να συνδεθούν, και να πιστοποιήσουν η μία την άλλη. Όταν η σύνδεση πραγματοποιηθεί, και η κάμερα είναι έτοιμη για εγγραφή καθαρού ήχου, η λυχνία της κάθε συσκευής ανάβει με μπλε χρώμα.
3 **Βεβαιωθείτε ότι η λυχνία στο δέκτη είναι αναμμένη, και πατήστε το κουμπί εκκίνησης εγγραφής στην κάμερα.**

Σημειώσεις

- Αν ο διακόπτης Τροφοδοσίας/Λειτουργίας του δέκτη ενεργοποιηθεί ενώ γίνεται εγγραφή, η λειτουργία μπορεί να μην αλλάξει, ή μπορεί να υπάρξει θόρυβος ή καθόλου ήχος. Σταματήστε την εγγραφή και ενεργοποιήστε το διακόπτη Τροφοδοσίας/Λειτουργίας.
- Για την αποφυγή της πιθανότητας λήψης του ηχητικού σήματος (BEEP) στην αρχή μιας εγγραφής από αυτή τη μονάδα, συνιστάται να ρυθμίσετε το [BEEP] στη θέση [OFF] στην κάμερά σας. Για περαιτέρω λεπτομέρειες, ανατρέξτε στις οδηγίες λειτουργίας της κάμεράς σας.
- Όταν χρησιμοποιείτε αυτή τη μονάδα στη λειτουργία MONO MIX, αν ο δέκτης και το μικρόφωνο κάνουν λήψη του ίδιου ήχου, προκαλείται αντίλαλος ή κοφτός θόρυβος. Τοποθετήστε το μικρόφωνο πιο μακριά από το δέκτη ώστε να μη λαμβάνει τον ίδιο ήχο.
- Αν το μικρόφωνο απενεργοποιηθεί ή ο δέκτης και το μικρόφωνο δεν είναι συνδεδεμένα όταν ξεκινάτε μια εγγραφή, μπορεί εγγραφεί θόρυβος ή καθόλου ήχος. Βεβαιωθείτε ότι οι λυχνίες του δέκτη και του μικροφώνου είναι αναμμένες με μπλε χρώμα και ότι έχει επιτευχθεί σύνδεση, και στη συνέχεια ξεκινήστε την εγγραφή.

Παρακολούθηση του ήχου μέσω ενός ακουστικού

- Ο ήχος που λαμβάνεται από το μικρόφωνο μπορεί να ακουστεί συνδέοντας το ακουστικό στην υποδοχή ακουστικού του δέκτη. Ο ήχος που λαμβάνεται από το δέκτη μπορεί να ακουστεί συνδέοντας το ακουστικό στην υποδοχή ακουστικού του μικροφώνου. (Ο ήχος που λαμβάνεται από το εσωτερικό μικρόφωνο της κάμερας ή από το εσωτερικό μικρόφωνο του δέκτη (οι ήχοι που πραγματικά εγγράφονται) σε λειτουργία 5.1ch MIX και MONO MIX δεν μπορούν να παρακολουθηθούν μέσω της υποδοχής ακουστικού του δέκτη. Μόνο ο ήχος που λαμβάνεται από το μικρόφωνο μπορεί να παρακολουθηθεί.)
- Η ένταση ήχου του ακουστικού μπορεί να ρυθμιστεί με τα ⊕ και ⊖ του κουμπιού έντασης ήχου +/– . (Η ένταση του εγγεγραμμένου ήχου δεν μπορεί να αλλάξει με αυτό το κουμπί.) Όταν πατηθεί σύντομα, το επίπεδο αλλάζει κατά ένα βήμα. Όταν πατηθεί παρατεταμένα, το επίπεδο συνεχίζει να αλλάζει. Όταν κάνετε ρύθμιση κατά τη διάρκεια εγγραφής, ένας ήχος κλικ εγγράφεται όταν πατάτε αυτό το κουμπί. Είτε ρυθμίστε τον ήχο πριν από την εγγραφή, είτε πατήστε παρατεταμένα το κουμπί έτσι ώστε ο ήχος κλικ να μην εγγραφεί ευκρινώς.
- Αυτό το ασύρματο μικρόφωνο επεξεργάζεται και εκπέμπει ήχο ψηφιακά, με αποτέλεσμα μια μικρή καθυστέρηση ανάμεσα στον πραγματικό ήχο και τον εγγεγραμμένο (παρακολουθούμενο) ήχο. Ως αποτέλεσμα, όταν παρακολουθείτε μέσω ακουστικού, μπορεί να ακούσετε αντίλαλο. Παρομοίως, κατά την προβολή εικόνων με ήχο που έχει εγγραφεί με αυτό το ασύρματο μικρόφωνο μπορεί επίσης να παρουσιαστεί αυτή η καθυστέρηση. Ωστόσο, αυτό δεν αποτελεί δυσλειτουργία.

Αντιμετώπιση προβλημάτων

☐ **Το μικρόφωνο και ο δέκτης δεν μπορούν να συνδεθούν μέσω Bluetooth.**
→ Αυτή η μονάδα συνδέεται μέσω ραδιοκυμάτων. Βεβαιωθείτε ότι δεν υπάρχουν αντικείμενα γύρω από αυτή τη μονάδα που να εμποδίζουν τα ραδιοκύματα.
→ Χρησιμοποιείτε το μικρόφωνο και το δέκτη κοντά μεταξύ τους.
→ Χρησιμοποιείτε το μικρόφωνο σε κάθετη θέση.
☐ **Η λειτουργία που έχει επιλεγεί με το διακόπτη Τροφοδοσίας/Λειτουργίας του δέκτη δεν λειτουργεί σωστά.**
☐ **Όταν ο διακόπτης Τροφοδοσίας/Λειτουργίας του δέκτη είναι ρυθμισμένος σε μια συγκεκριμένη λειτουργία (λειτουργία 5.1ch MIX), εμφανίζεται η ένδειξη [CAUTION] στην οθόνη της κάμερας.**
→ Ακόμα και αν η κάμερά σας έχει πέδιλο πολλαπλών διασυνδέσεων, ενδέχεται να μην μπορείτε να το χρησιμοποιήσετε με αυτή τη μονάδα ή κάποιες λειτουργίες ενδέχεται να μη λειτουργούν. Επισκεφτείτε την τοποθεσία Web της Sony για περισσότερες πληροφορίες.

Προδιαγραφές

Ασύρματη επικοινωνία

Σύστημα επικοινωνίας	Προδιαγραφή Bluetooth Έκδ. 3.0
Έξοδος	Προδιαγραφή Bluetooth Κλάσης ισχύος 1
Κύριο συμβατό προφίλ Bluetooth	Προφίλ προηγμένης διανομής ήχου, προφίλ απομακρυσμένου ελέγχου ήχου εικόνας
Απόσταση λειτουργίας*	Έως 100 m * Αυτή είναι η κατά προσέγγιση απόσταση επικοινωνίας όταν το μικρόφωνο βρίσκεται σε όρθια θέση και στραμμένο απευθείας στο δέκτη. Εξαρτάται από την περιοχή εγγραφής, όπως αν υπάρχουν εμπόδια ή ανακλαστικές επιφάνειες ανάμεσα στις συσκευές Bluetooth, τις συνθήκες ραδιοκυμάτων, κ.λπ.

Δέκτης

Σύστημα μικροφώνου	Μονοφωνικό, μη κατευθυντικό
Απαιτήσεις τροφοδοσίας	Παροχή μέσω πέδιλου πολλαπλών διασυνδέσεων (Περίπου 3,6 V έως 8,4 V)
Κατανάλωση ρεύματος	Περίπου 0,3 W
Διαστάσεις (Περίπου) (π/υ/β)	27 mm × 38 mm × 29 mm
Μάζα	Περίπου 17 g

Μικρόφωνο (πομπός)

Σύστημα μικροφώνου	Μη κατευθυντικό
Απαιτήσεις τροφοδοσίας	Μια αλκαλική μπαταρία** ξηρού τύπου 1,5 V AAA ή μια μπαταρία** Ni-MH 1,2 V AAA ** Η μπαταρία δεν συμπεριλαμβάνεται. Δεν πρέπει να χρησιμοποιηθεί μπαταρία μαγγανίου ξηρού τύπου.
Κατανάλωση ρεύματος	Περίπου 0,3 W
Απόκριση συχνότητας	300 Hz - 9.000 Hz
Χρόνος συνεχούς λειτουργίας	Περίπου 3 ώρες (Με αλκαλική μπαταρία ξηρού τύπου της Sony στους 25 °C) Όταν πραγματοποιείται χρήση σε χαμηλή θερμοκρασία, ο χρόνος λειτουργίας με αλκαλική μπαταρία ξηρού τύπου μειώνεται. Συνιστάται χρήση μπαταρίας Ni-MH.
Διαστάσεις (Περίπου) (π/υ/β)	19 mm × 66 mm × 30 mm
Μάζα	Περίπου 19 g (χωρίς την μπαταρία)

Δέκτης/μικρόφωνο (πομπός)

Θερμοκρασία λειτουργίας	5 °C έως 40 °C
Θερμοκρασία αποθήκευσης	–20 °C έως +60 °C

Περιεχόμενα συσκευασίας

Δέκτης (ECM-W1M(R)) (1), Μικρόφωνο (πομπός) (ECM-W1M(T)) (1), Αντιανεμική προστασία (1), Θήκη μεταφοράς (1), Περιχειρίδα (1), Ακουστικό (2), Άγκιστρο ακουστικού (1), Προστατευτικό κάλυμμα συνδέσμου (1), Σύνολο έντυπης τεκμηρίωσης

Ο σχεδιασμός και οι προδιαγραφές υπόκεινται σε αλλαγή χωρίς προειδοποίηση.

Polski

Przed pierwszym użyciem urządzenia należy dokładnie przeczytać niniejszą instrukcję i zachować ją na przyszłość.

Środki ostrożności

- Tabliczka znamionowa znajduje się pod uchwytem mikrofonu.

OSTRZEŻENIE

Aby zmniejszyć ryzyko porażenia prądem elektrycznym,
1) należy chronić urządzenie przed deszczem i wilgocią
2) na urządzeniu nie wolno stawiać przedmiotów wypełnionych cieczami, np. wazonów.

Nie należy narażać baterii na wysokie temperatury, na przykład bezpośrednie światło słoneczne, ogień itp.

Przechowywać z dala od zasięgu małych dzieci, aby nie dopuścić do przypadkowego połknięcia.

UWAGA

Nadmierne ciśnienie dźwięku w słuchawkach może spowodować utratę słuchu.

Regulacje prawne

Kraje i regiony

Produkt może być używany w kraju lub regionie, w którym został zakupiony.

Urządzenie zostało zatwierdzone do użytku w wyznaczonym kraju lub regionie. Korzystanie z urządzenia ze zdjętą naklejką zatwierdzającą może podlegać karze na mocy prawa.

Należy używać akumulatora określonego typu.
Użycie innego akumulatora może grozić pożarem lub obrażeniami.

Dotyczy klientów z Europy

Należy zapoznać się z instrukcjami obsługi.

Niniejszym Sony Corporation oświadcza, że mikrofon bezprzewodowy ECM-W1M jest zgodny z zasadniczymi wymaganiami oraz innymi stosownymi postanowieniami Dyrektywy 1999/5/WE. Szczegółowe informacje znaleźć można pod następującym adresem URL: http://www.compliance.sony.de/

Pozbywanie się zużytego sprzętu (stosowane w krajach Unii Europejskiej i w pozostałych krajach europejskich stosujących własne systemy zbiórki)
Ten symbol na produkcie lub jego opakowaniu oznacza, że produkt nie może być traktowany jako odpad komunalny, lecz powinno się go dostarczyć do odpowiedniego punktu zbiórki sprzętu elektrycznego i elektronicznego, w celu recyklingu. Odpowiednie zadysponowanie zużytego produktu zapobiega potencjalnym negatywnym wpływom na środowisko oraz zdrowie ludzi, jakie mogłyby wystąpić w przypadku niewłaściwego zagospodarowania odpadów. Recykling materiałów pomaga chronić środowisko naturalne.
W celu uzyskania bardziej szczegółowych informacji na temat recyklingu tego produktu, należy skontaktować się z lokalną jednostką samorządu terytorialnego, ze służbami zagospodarowywania odpadów lub ze sklepem, w którym zakupiony został ten produkt.

< Uwaga dla klientów w krajach stosujących dyrektywy UE >
Producent: Sony Corporation, 1-7-1 Konan Minato-ku Tokio, 108-0075 Japonia
Informacje o zgodności produktu z wymaganiami UE: Sony Deutschland GmbH, Hedelfinger Strasse 61, 70327 Stuttgart, Niemcy

Uwaga

Na obraz i dźwięk z urządzenia może wpływać pole elektromagnetyczne o określonej częstotliwości.

Niniejszy produkt został przetestowany i uznany za zgodny z wymogami przepisów EMC dotyczących używania kabli połączeniowych krótszych niż 3 metry.

Jeśli ładunki elektrostatyczne lub pola elektromagnetyczne spowodują przerwanie przesyłania danych, należy uruchomić ponownie aplikację lub odłączyć, a następnie ponownie podłączyć kabel komunikacyjny (USB itp.).

Charakterystyka

Mikrofon bezprzewodowy ECM-W1M (nazywany dalej „urządzeniem") współpracuje z aparatami/kamerami wyposażonymi w stopkę multiinterfejsową, takimi jak kamera wideo Sony lub aparat cyfrowy z wymiennymi obiektywami (nazywanymi dalej „aparatem/kamerą").
Należy zapoznać się z instrukcją obsługi aparatu/kamery i sprawdzić, czy aparat/kamera współpracuje ze stopką multiinterfejsową.
Nawet, jeśli aparat/kamera posiada stopkę multiinterfejsową, korzystanie z niej z tym urządzeniem lub użycie niektórych funkcji może nie być możliwe. Więcej informacji można znaleźć na stronie internetowej firmy Sony.

- Ten mikrofon może czysto odbierać dźwięk z przedmiotów znajdujących się daleko od aparatu/kamery.
- Podczas używania mikrofonu z aparatem/kamerą współpracującą z funkcją nagrywania 5,1ch mikrofon będzie dostarczał czysty i naturalnie brzmiący dźwięk z kanału środkowego.
- Mikrofon wykorzystuje technologię komunikacji bezprzewodowej Bluetooth.
- Odbiornik zamontowany na aparacie/kamerze oraz mikrofon dla danego przedmiotu (nadajnik, nazywany dalej „mikrofonem") posiadają wejście na mikrofon i na słuchawkę. Osoba nagrywająca scenę aparatem/kamerą może komunikować się z przedmiotem, nawet jeśli znajduje się on daleko, i może nagrywać dźwięk.

Technologia komunikacji bezprzewodowej Bluetooth®

- Technologia komunikacji bezprzewodowej Bluetooth umożliwia komunikację między różnymi urządzeniami Bluetooth bez potrzeby użycia kabli. Do urządzeń, które wykorzystują wspomnianą technologię, należą komputery, urządzenia peryferyjne komputera oraz smartfony.
- Odbiornik i mikrofon są fabrycznie ustawione na komunikację ze sobą. W związku z tym nie trzeba wykonywać czynności wymaganych zwykle dla urządzeń Bluetooth, takich jak parowanie czy wprowadzanie klucza. Nie jest możliwa komunikacja z odbiornikiem i mikrofonem, które nie są sprzedawane w komplecie, z wieloma mikrofonami lub wszelkimi innymi urządzeniami Bluetooth, takimi jak smartfon, komputer itp.

Uwagi

- Mikrofon bezprzewodowy może działać gorzej w następujących przypadkach:
  —Kiedy między przednią częścią odbiornika a mikrofonem znajdują się przeszkody, na przykład ludzie, metalowe przedmioty, ściany czy powierzchnie odbijające światło.
  —W przypadku użycia w bezprzewodowej sieci LAN, w pobliżu wielu działających urządzeń Bluetooth, w pobliżu działającej kuchenki mikrofalowej lub w miejscu narażonym na obecność fal elektromagnetycznych.
- Jeśli mikrofon zostanie umieszczony w niewielkiej odległości od aparatu/kamery, mogą zostać nagrane zakłócenia częstotliwościowe i szumy. Mikrofon powinien znajdować się co najmniej 1 m od używanego aparatu/kamery.
- W przypadku szumów lub braku dźwięku w wyniku pogorszenia komunikacji, lampka na odbiorniku zacznie szybko migać na niebiesko. Należy upewnić się, że odległość między urządzeniami nie jest zbyt duża i nie ma między nimi przeszkód. Można kontynuować korzystanie z urządzeń, kiedy lampka będzie świecić stale na niebiesko.

Uwagi dotyczące użytkowania

- Nie dopuszczać, by do obudowy dostały się ciała obce lub płyny.
- Nie demontować ani nie modyfikować mikrofonu bezprzewodowego.
- Nie używać mikrofonu bezprzewodowego w placówkach opieki medycznej, takich jak szpital, w pobliżu elektrycznych urządzeń medycznych, w samolocie lub w przypadku występowania zakłóceń radiowych pochodzących z innych urządzeń. Fale radiowe emitowane przez ten mikrofon bezprzewodowy mogą zakłócać działanie innych urządzeń, co może spowodować wypadek.
- Aby zabezpieczyć złącze przed uszkodzeniem podczas przenoszenia odbiornika, odłączyć odbiornik od aparatu/kamery, podłączyć nakładkę ochronną złącza do odbiornika i włożyć je do załączonej torby.
- Nie dotykać złącza odbiornika.
- Urządzenie jest przyrządem precyzyjnym. Nie należy go upuszczać, uderzać ani narażać na nadmierne wstrząsy.
- Nie przechowywać urządzenia w miejscach o wysokiej temperaturze lub wilgotności.
- Korzystając z urządzenia na zewnątrz uważać, aby nie zamoczyć go na deszczu lub przy zbiornikach wodnych.
- Nie trzymać aparatu/kamery za odbiornik. Odbiornik może zostać uszkodzony, a aparat/kamera może spaść.
- Urządzeń wykorzystujących komunikację bezprzewodową można używać tylko w krajach i regionach, dla których uzyskano uwierzytelnienie.
- Jeśli słuchawka znajdzie się w pobliżu mikrofonu (urządzenia odbierającego dźwięk) podczas nagrywania, może wystąpić efekt buczenia (sprzężenie akustyczne). W takim przypadku słuchawkę należy umieścić dalej od mikrofonu lub należy zmniejszyć głośność słuchawki.
- W przypadku dotknięcia mikrofonu podczas nagrywania na nagraniu będzie słyszalne zakłócenie. Uważać, by nie dotykać mikrofonu rękoma ani żadnym przedmiotem.
- W przypadku używania mikrofonu w niskiej temperaturze wydajność baterii/akumulatora jest mniejsza niż w normalnej temperaturze (25 °C), dlatego czas eksploatacji ulega skróceniu.
- Nie narażać baterii/akumulatora na działanie zbyt wysokiej temperatury emitowanej np. przez światło słoneczne, ogień itp.

Aby nie emitować fal radiowych

- W miejscach, w których użycie fal radiowych jest zakazane, na przykład na pokładzie samolotu podczas startu i lądowania, należy wyłączyć zasilanie urządzenia.

Znaki towarowe

- Znaki handlowe Bluetooth należą do ich właściciela i są używane przez Sony Corporation w ramach licencji.
- Wszystkie pozostałe nazwy produktów wymienione w niniejszej instrukcji mogą być znakami towarowymi lub zarejestrowanymi znakami towarowymi odpowiednich firm. W tej instrukcji nie są używane symbole ™ oraz ®.

Przełącznik trybu pracy

Dostępne są poniższe tryby. Wybrać jeden z trybów za pomocą przełącznika zasilania/trybu na odbiorniku i rozpocząć nagrywanie.

- **Tryb SINGLE**
  Nagrywany jest tylko dźwięk odbierany przez mikrofon.
  Mikrofon odbiera jednostronnie i równie wyraźnie dźwięk przedmiotu i otoczenia, nawet jeśli aparat/kamera znajduje się daleko od mikrofonu.
- **Tryb 5.1ch MIX**
  Podczas używania z aparatem/kamerą współpracującą z funkcją nagrywania 5,1ch mikrofon będzie pełnił rolę mikrofonu środkowego dla nagrywania 5.1 ch. Korzystając z funkcji nagrywania 5.1ch z tym urządzeniem można nagrywać naturalnie brzmiący dźwięk z otoczenia mikrofonu i aparatu/kamery.
- **Tryb MONO MIX**
  Dźwięk odbierany przez mikrofon i aparat/kamerę jest nagrywany jednostronnie. (Jeśli odbiornik i mikrofon odbierają ten sam dźwięk, może być słyszalne echo lub ograniczanie sygnałów. W przypadku korzystania z aparatu/kamery z funkcją nagrywania 5.1ch zalecamy ustawienie trybu 5.1ch MIX na mikrofonie.)

W każdym z tych trzech trybów można usłyszeć dźwięk wokół odbiornika po stronie mikrofonu oraz wokół mikrofonu po stronie odbiornika, podłączając słuchawki podczas połączenia umożliwiającego komunikację. Osoba nagrywająca scenę aparatem/kamerą może komunikować się z przedmiotem, trzymającym mikrofon, nawet jeśli znajduje się w dużej odległości od niego.

Uwagi

W zależności od aparatu/kamery może być dostępny tylko „Tryb SINGLE" oraz „Tryb MONO MIX". Więcej informacji można znaleźć na stronie internetowej firmy Sony.
W przypadku ustawienia mikrofonu na tryb, który nie współpracuje z używanym aparatem/kamerą, na ekranie aparatu/kamery zostanie wyświetlony komunikat o błędzie. W takim wypadku należy ustawić na mikrofonie tryb współpracujący.

Oznaczenie elementów (patrz rysunek A)

Odbiornik (patrz rysunek A-1)

1 **Mikrofon wewnętrzny**
2 **Przełącznik zasilania/trybu**
3 **Stopka multiinterfejsowa**
4 **Lampka**
Lampka świeci, miga lub gaśnie, odpowiednio do stanu urządzeń i komunikacji:

Stan	Odbiornik	Mikrofon
Zaraz po włączeniu odbiornika i mikrofonu	Powoli miga na niebiesko (tryb gotowości)	
Połączenie nawiązane, można czysto nagrywać dźwięk	Świeci na niebiesko	
Wyłączanie odbiornika lub aparatu/kamery	Gaśnie	Powoli miga na niebiesko (tryb gotowości)
Wyłączanie mikrofonu	Powoli miga na niebiesko (tryb gotowości)	Gaśnie
Zakłócenia dźwięku z powodu złego stanu komunikacji	Szybko miga na niebiesko	
Niski poziom baterii/akumulatora w mikrofonie	Miga na czerwono Szybko wymienić baterię/akumulator w mikrofonie na nowy.	

5 **Przycisk głośności +/–**
6 **Wejście słuchawkowe**
Można monitorować dźwięk odbierany przez mikrofon.
7 **Nakładka ochronna złącza**

Mikrofon (patrz rysunek A-2)

8 **Przełącznik zasilania**
Aby nie dopuścić do rozładowania baterii/akumulatora, wyłączyć przełącznik zasilania, kiedy mikrofon nie jest używany.
9 **Wejście słuchawkowe**
Można monitorować dźwięk odbierany przez odbiornik.
10 **Lampka (patrz tabela w 4)**
11 **Mikrofon wewnętrzny**
12 **Wejście mikrofonu zewnętrznego**
13 **Zaczep na pasek**
Do mikrofonu można przymocować pasek itp. (nie jest załączony w zestawie). Używać w razie potrzeby.
14 **Przycisk głośności +/–**
15 **Pokrywa komory baterii**
16 **Uchwyt**
Służy do mocowania mikrofonu do ubrania lub załączonej opaski na ramię. Używając uchwytu jako statywu, można umieścić mikrofon na biurku itp.
17 **Osłona przeciwiwietrzna**
Umieścić na mikrofonie w celu redukcji szumów spowodowanych przez silny wiatr lub oddychanie.

Podłączanie mikrofonu bezprzewodowego

Odbiornik (patrz rysunek B)

Przed podłączeniem odbiornika do aparatu/kamery lub odłączeniem odbiornika od aparatu/kamery należy wyłączyć zasilanie odbiornika.

1 **Zdjąć z odbiornika nakładkę ochronną złącza. (patrz rysunek B-1)**
2 **Przymocować odbiornik, jak na rysunku B-2 lub B-3, w zależności od kształtu stopki multiinterfejsowej używanego aparatu/kamery.**

- **Odłączanie odbiornika**
  Przesunąć odbiornik w kierunku przeciwnym do podłączania.

Uwagi

Mocno wsunąć odbiornik do końca do stopki multiinterfejsowej aparatu/kamery.

Mikrofon (patrz rysunek C)

- **Przed użyciem**
  Przygotować baterię/akumulator (opcja).
  Użyć suchej baterii alkalicznej AAA lub akumulatora AAA Ni-MH.
  Zalecamy użycie baterii/akumulatorów Sony. Wydajność pracy urządzenia może być gorsza w przypadku użycia baterii/akumulatorów innych producentów.
  1 **Naciskając dolną część pokrywy komory baterii ①, podnieść i zdjąć pokrywę ②. (Patrz rysunek C-1)**
  2 **Włożyć baterię/akumulator do komory, prawidłowo ustawiając bieguny zgodnie z oznaczeniem wewnątrz. (Patrz rysunek C-2)**
  3 **Najpierw należy włożyć stronę - pokrywy komory baterii/akumulatora, a następnie zamknąć stronę +. (Patrz rysunek C-3)**
  Uwagi
  Sprawdzić prawidłowe ustawienie biegunów ⊕⊖ baterii/akumulatora. Nieprawidłowe ustawienie biegunów baterii/akumulatora może spowodować wyciek lub pęknięcie.
- **Podłączanie do ubrań itp.**
  Przymocować mikrofon do kieszonki na piersi itp. za pomocą uchwytu.
  Zamocować mikrofon w położeniu odpowiednim do miejsca nagrywania, zapewniającym optymalny dźwięk sprawdzany przez słuchawkę podłączoną do odbiornika (patrz opis poniżej).
  Uwagi
  W przypadku korzystania z urządzenia medycznego, takiego jak rozrusznik serca, nie należy podłączać mikrofonu do odzieży, na przykład do kieszonki na piersi lub kieszeni wewnętrznej. Użycie mikrofonu w pobliżu urządzenia medycznego może pogorszyć jego działanie.
- **Użycie opaski na ramię (patrz rysunek D)**
  Podłączyć mikrofon za pomocą uchwytu do opaski na ramię, po czym założyć opaskę na ramię.
- **Użycie zaczepu na słuchawkę (patrz rysunek E)**
  Jeśli słuchawka zbyt łatwo schodzi, gdy jest używana przez dziecko lub osobę z małymi uszami, można użyć zaczepu na słuchawkę. Podłączyć słuchawkę do zaczepu na słuchawkę, jak na rysunku (patrz rysunek E-1).
  Zawiesić ramię zaczepu na słuchawkę na uchu i ustawić go tak, by słuchawka znajdowała się blisko ucha. (Na rysunku E-2 zaczep na słuchawkę jest założony na lewym uchu.)
- **Użycie mikrofonu zewnętrznego (dostępnego w oddzielnej sprzedaży)**
  Wyłączyć zasilanie mikrofonu i podłączyć mikrofon zewnętrzny do wejścia mikrofonu zewnętrznego na mikrofonie.
  Mikrofon wewnętrzny automatycznie się wyłączy i nagrywany będzie dźwięk odbierany przez mikrofon zewnętrzny.
  Należy korzystać z wtykowego mikrofonu zewnętrznego. Mikrofon zewnętrzny zasilany jest przez ten mikrofon.

Użycie mikrofonu bezprzewodowego

1 **Włączyć zasilanie aparatu/kamery i ustawić ją w trybie gotowości.**
2 **Przesunąć przełącznik zasilania/trybu odbiornika, aby wybrać pożądany tryb, i włączyć zasilanie mikrofonu.**
Zaraz po włączeniu przełącznika zasilania/trybu odbiornika oraz przełącznika zasilania mikrofonu lampki na obu urządzeniach zaczną powoli migać na niebiesko, co oznacza, że oba urządzenia próbują się nawzajem wykryć, połączyć i uwierzytelnić. Kiedy po ustanowieniu połączenia aparat/kamera będzie gotowa do nagrywania czystego dźwięku, lampki na obu urządzeniach zaświecą się na niebiesko.
3 **Upewnić się, że lampka na odbiorniku się świeci, i nacisnąć przycisk rozpoczęcia nagrywania na aparacie/kamerze.**

Uwagi

- Jeśli przełącznik zasilania/trybu na odbiorniku zostanie włączony podczas nagrywania, tryb może się nie zmienić lub mogą wystąpić zakłócenia lub brak dźwięku. Przełącznik zasilania/trybu należy używać po przerwaniu nagrywania.
- Aby nie dopuścić do odbierania przez mikrofon dźwięku potwierdzającego (BEEP/SYGNAŁ) na początku nagrywania, zalecamy ustawienie funkcji [BEEP] w aparacie/kamerze na [OFF]. Szczegółowe informacje można znaleźć w Instrukcji obsługi aparatu/kamery.
- W przypadku korzystania z mikrofonu w trybie MONO MIX, jeśli odbiornik i mikrofon odbierają ten sam dźwięk, może być słyszalne echo lub ograniczanie sygnałów. Umieścić mikrofon dalej od odbiornika, aby nie odbierał tego samego dźwięku.
- Jeśli zasilanie mikrofonu zostanie wyłączone lub odbiornik i mikrofon nie będą połączone podczas rozpoczęcia nagrywania, mogą zostać nagrane zakłócenia lub brak dźwięku. Upewnić się, że lampki odbiornika i mikrofonu świecą się na niebiesko i połączenie jest ustanowione, po czym rozpocząć nagrywanie.

Monitorowanie dźwięku przez słuchawkę

- Dźwięk odbierany przez mikrofon można słyszeć przez słuchawkę podłączoną do wejścia na słuchawkę w odbiorniku. Dźwięk odbierany przez odbiornik można słyszeć przez słuchawkę podłączoną do wejścia na słuchawkę w mikrofonie. (Dźwięku odbieranego przez mikrofon wewnętrzny aparatu/kamery lub mikrofon wewnętrzny odbiornika (dźwięk nagrywany) w trybie 5.1ch MIX oraz MONO MIX nie można monitorować przez wejście słuchawkowe odbiornika. Można monitorować tylko dźwięk odbierany przez mikrofon.)
- Głośność słuchawki można regulować za pomocą ⊕ oraz ⊖ na przycisku głośności +/–. (Tym przyciskiem nie można zmienić głośności nagrywanego dźwięku.) Szybkie naciśnięcie powoduje zmianę poziomu o jeden poziom. Przytrzymanie przycisku powoduje stałe zmienianie poziomu. Jeśli regulacja będzie wykonywana podczas nagrywania, zostanie nagrany dźwięk naciskania przycisku. Dźwięk należy ustawić przed nagrywaniem lub przytrzymać przycisk tak, by dźwięk naciskania przycisku został nagrany jak najciszej.
- Mikrofon bezprzewodowy przetwarza i wysyła dźwięk cyfrowo, co powoduje nieznaczne opóźnienie między dźwiękiem rzeczywistym a dźwiękiem nagrywanym (monitorowanym). W związku z tym podczas monitorowania dźwięku przez słuchawkę można usłyszeć efekt echa. Również podczas przeglądania zdjęć z dźwiękiem nagranym za pomocą tego mikrofonu bezprzewodowego może być słyszalny efekt opóźnienia. Nie jest to jednak usterka.

Wykrywanie i rozwiązywanie problemów

☐ **Mikrofon i odbiornik nie mogą łączyć się za pomocą technologii Bluetooth.**
→ Ten mikrofon łączy się za pomocą fal radiowych. Upewnić się, że żadne przedmioty wokół mikrofonu nie blokują fal radiowych.
→ Mikrofon oraz odbiornika należy używać w bliskiej odległości od siebie.
→ Mikrofonu należy używać w położeniu pionowym.
☐ **Tryb wybrany za pomocą przełącznika zasilania/trybu na odbiorniku nie działa prawidłowo.**
☐ **Kiedy przełącznik zasilania/trybu na odbiorniku zostanie ustawiony na dany tryb (tryb 5.1ch MIX), na ekranie aparatu/kamery wyświetlony zostanie napis [CAUTION].**
→ Nawet, jeśli aparat/kamera posiada stopkę multiinterfejsową, korzystanie z niej z tym mikrofonem lub użycie niektórych funkcji może nie być możliwe. Więcej informacji można znaleźć na stronie internetowej firmy Sony.

Dane techniczne

Komunikacja bezprzewodowa

System komunikacji	Specyfikacja Bluetooth wer. 3.0
Sygnał wyjściowy	Klasa mocy Bluetooth 1
Główny profil współpracujący z Bluetooth	Profil zaawansowanej dystrybucji audio, profil zdalnego sterowania audio/wideo
Zakres pracy*	Do 100 m * Jest to przybliżona odległość komunikacji, gdy mikrofon jest ustawiony w pozycji pionowej i skierowany bezpośrednio na odbiornik. W zależności od miejsca nagrywania, przeszkód lub powierzchni odbijających światło pomiędzy urządzeniami Bluetooth, fal radiowych itd.

Odbiornik

System mikrofonu	Jednostronny, niekierunkowy
Zasilanie	Dostarczane przez stopkę multiinterfejsową (ok. 3,6 V do 8,4 V)
Zużycie mocy	Ok. 0,3 W
Wymiary (ok.) (sz./wys./gł.)	27 mm × 38 mm × 29 mm
Waga	Ok. 17 g

Mikrofon (nadajnik)

System mikrofonu	Niekierunkowy
Zasilanie	Jedna sucha bateria alkaliczna AAA 1,5 V** lub jeden akumulator AAA Ni-MH 1,2 V** **Bateria/akumulator nie został załączony. Nie używać suchych baterii manganowych.
Zużycie mocy	Ok. 0,3 W
Odpowiedź częstotliwościowa	300 Hz do 9 000 Hz
Ciągły czas pracy	Ok. 3 godzin (z suchą baterią alkaliczną Sony przy 25 °C) W przypadku użycia w niskich temperaturach czas pracy z suchą baterią alkaliczną będzie krótszy. Zalecane jest wówczas użycie akumulatorów niklowo-metalowo-wodorkowych.
Wymiary (ok.) (sz./wys./gł.)	19 mm × 66 mm × 30 mm
Waga	Ok. 19 g (bez baterii/akumulatora)

Odbiornik/mikrofon (nadajnik)

Temperatura robocza	5 °C do 40 °C
Temperatura przechowywania	–20 °C do +60 °C

W zestawie

Odbiornik (ECM-W1M(R)) (1), mikrofon (nadajnik) (ECM-W1M(T)) (1), osłona przeciwiwietrzna (1), torba (1), opaska na ramię (1), słuchawka (2), zaczep na słuchawkę (1), nakładka ochronna złącza (1), zestaw drukowanej dokumentacji

Konstrukcja i dane techniczne mogą ulec zmianie bez uprzedzenia.

Sony Europe Limited,
The Heights,
Brooklands,
Weybridge,
Surrey, KT130XW,
United Kingdom

Русский

Перед эксплуатацией устройства внимательно ознакомьтесь с данным руководством и сохраните его для последующего использования.

Меры предосторожности

- Фирменная табличка расположена под клипсой микрофона.

ПРЕДУПРЕЖДЕНИЕ

Для уменьшения риска возгорания или поражения электрическим током:
1) не подвергайте устройство воздействию дождя или влаги.
2) не устанавливайте на устройство предметы, заполненные жидкостью, например, вазы.

Не подвергайте аккумуляторные батареи воздействию интенсивного солнечного света, огня или какого-либо источника излучения.

Храните в месте, недоступном для маленьких детей, чтобы предотвратить случайное проглатывание.

ПРЕДОСТЕРЕЖЕНИЕ

Чрезмерное звуковое давление, производимое головным телефоном или гарнитурой, может привести к снижению слуха.

Нормативная информация

Страны и регионы

Данное изделие может использоваться в той стране или регионе, где оно приобретено.
Данное устройство сертифицировано для той страны или региона, для которых оно предназначено. Использование данного устройства с удаленной сертификационной табличкой может быть незаконным.

Заменяйте батарею только на батарею указанного типа.
Несоблюдение этого требования может привести к возгоранию или получению телесных повреждений.

Для пользователей в Европе

См. другие инструкции по эксплуатации.

Настоящим Sony Corporation заявляет, что данный беспроводной микрофон ECM-W1M соответствует важным требованиям и другим соответствующим положениям Директивы 1999/5/EC. Подробные сведения приведены на следующем Интернет-сайте: http://www.compliance.sony.de/

Утилизация отслужившего электрического и электронного оборудования (директива применяется в странах Евросоюза и других европейских странах, где действуют системы раздельного сбора отходов)
Данный знак на устройстве или его упаковке обозначает, что данное устройство нельзя утилизировать вместе с прочими бытовыми отходами. Его следует сдать в соответствующий приемный пункт переработки электрического и электронного оборудования. Неправильная утилизация данного изделия может привести к потенциально негативному влиянию на окружающую среду и здоровье людей, поэтому для предотвращения подобных последствий необходимо выполнять специальные требования по утилизации этого изделия. Переработка данных материалов поможет сохранить природные ресурсы. Для получения более подробной информации о переработке этого изделия обратитесь в местные органы городского управления, службу сбора бытовых отходов или в магазин, где было приобретено изделие.

< Примечание для клиентов в странах, на которые распространяются Директивы ЕС >
Производитель: Sony Corporation, 1-7-1 Konan Minato-ku Tokyo, 108-0075 Japan
Что касается соответствия изделия законодательству ЕС: Sony Deutschland GmbH, Hedelfinger Strasse 61, 70327 Stuttgart, Germany

Внимание

Электромагнитные поля определенных частот могут влиять на изображение и звук данного аппарата.

Данное изделие прошло испытания и признано соответствующим ограничениям для соединительных кабелей, длина которых не превышает 3 метров, установленным в регламенте EMC.

Если статическое электричество или электромагнитные силы приводят к сбою в передаче данных, перезапустите приложение или отключите и снова подключите коммуникационный кабель (USB и т.д.).

Данный продукт предназначен для использования внутри помещений

Характеристики

Беспроводной микрофон ECM-W1M (далее именуемый как “устройство”) совместим с камерой, оснащенной многоинтерфейсным разъемом, например, видеокамерой Sony или цифровым фотоаппаратом со сменным объективом (далее именуемым как “камера”).
Обратитесь к инструкции по эксплуатации камеры и проверьте, совместима ли она с многоинтерфейсным разъемом.
Даже если камера оснащена многоинтерфейсным разъемом, она может быть непригодна для использования с данным устройством, либо некоторые функции могут не работать. Для получения более подробной информации, пожалуйста, посетите веб-сайт Sony.

- Данное устройство может четко принимать звук от объекта, находящегося далеко от камеры.
- При использовании с камерой, совместимой с 5,1-канальным режимом записи, данное устройство будет обеспечивать подачу четкого, естественного звука на центральный канал.
- В данном устройстве используется технология беспроводной связи Bluetooth.
- Приемник, установленный на камере, и микрофон для объекта (передатчик, далее именуемый как “микрофон”) оснащены микрофоном и гнездом для наушника. Человек, осуществляющий запись с помощью камеры, может общаться с объектом даже в том случае, если они находятся друг от друга на большом расстоянии, и этот звук может быть записан.

Технология беспроводной связи Bluetooth®

- Технология беспроводной связи Bluetooth позволяет устанавливать связь между различными устройствами Bluetooth без использования кабелей. К устройствам, поддерживающим эту технологию, относятся компьютеры, периферийные устройства компьютеров и смартфоны.
- Приемник и микрофон изначально настроены на связь друг с другом. Поэтому такие операции, необходимые обычно для устройств Bluetooth, как сопряжение и ввод пароля, не нужны. Связь невозможна с приемником и микрофоном, проданным не в виде комплекта, несколькими микрофонами или любым другим устройством Bluetooth, например, смартфоном, компьютером и т.п.

Примечания

- Связь с беспроводным микрофоном может быть нарушена в следующих случаях.
  —При наличии препятствий, например, людей, металлических предметов, стен или отражающих поверхностей между передней частью приемника и микрофоном.
  —При использовании в зоне действия беспроводной LAN, рядом с несколькими работающими устройствами Bluetooth, рядом с работающей микроволновой печью или при наличии других источников электромагнитного излучения.
- При размещении микрофона слишком близко к камере вместе со звуком возможна запись эфирных электромагнитных помех или шума. Во время использования поддерживайте между микрофоном и камерой расстояние по крайней мере 1 м.
- При наличии помех или отсутствии звука из-за нарушения связи индикатор на приемнике будет быстро мигать синим цветом. Убедитесь в том, что расстояние между устройствами не слишком велико и между ними нет препятствий. Продолжите использование, когда индикатор начнет непрерывно гореть синим цветом.

Примечания относительно использования

- Не допускайте попадания внутрь корпуса жидкости или посторонних предметов.
- Не разбирайте и не вносите изменений в конструкцию беспроводного микрофона.
- Не пользуйтесь беспроводным микрофоном в медицинских учреждениях, например в больницах, рядом с электронными медицинскими приборами, в самолете или при возникновении радиопомех для других устройств. Электромагнитное излучение данного беспроводного микрофона может мешать работе других устройств, что приведет к несчастному случаю.
- Для защиты разъема от повреждения при переноске приемника, снимите приемник с камеры, прикрепите защитную крышку для разъема к приемнику и поместите его в прилагаемый футляр для переноски.
- Не прикасайтесь к разъему приемника.
- Данное устройство является чувствительным устройством. Не роняйте его, не стучите по нему и не подвергайте его сильным толчкам.
- Не подвергайте данное устройство воздействию высоких температур и влажности.
- При использовании устройства вне помещения, будьте осторожны, чтобы не допустить попадания на него влаги от дождя или морской воды.
- Нельзя держать камеру только за приемник. В противном случае можно повредить приемник или уронить камеру.
- Устройства беспроводной связи могут использоваться только в тех странах или регионах, где они сертифицированы.
- В случае расположения наушника во время записи рядом с микрофоном (звуковой головкой), может возникнуть эффект нелинейных искажений звукового сигнала (акустической обратной связи). В таком случае расположите наушник дальше от микрофона или уменьшите громкость наушника.
- В случае прикосновения к микрофону во время записи будет записан шум. Старайтесь не прикасаться к микрофону руками или чем-либо еще.
- В случае использования микрофона при низкой температуре характеристики аккумулятора снижаются по сравнению с работой при нормальной температуре (25 °C), поэтому время его работы сокращается.
- Не подвергайте аккумуляторы воздействию высокой температуры, например солнечных лучей, огня или т.п.

Для прекращения излучения радиоволн

- В месте, где использование радиоволн запрещено, например, на борту самолета во время взлета и посадки, выключите питание данного устройства.

Информация о товарных знаках

- Товарные знаки Bluetooth являются собственностью их владельца и используются Sony Corporation согласно лицензии.
- Все остальные названия продуктов, приведенные в настоящем документе, могут быть товарными знаками или зарегистрированными товарными знаками соответствующих компаний. Кроме того, символы ™ и ® в данной инструкции приводятся не во всех случаях.

Информация о переключателе режимов

Доступны следующие режимы. Выберите один из них с помощью переключателя питания/режима на приемнике, а затем начните запись.

- **Режим SINGLE**
  Записывается только звук, принимаемый микрофоном.
  Данный микрофон одинаково четко принимает в монофоническом режиме как звук объекта, так и окружающие звуки, даже если камера находится далеко от микрофона.
- **Режим 5.1ch MIX**
  При использовании с камерой, совместимой с 5,1-канальным режимом записи, данное устройство функционирует в качестве центрального микрофона 5,1-канального режима записи. С помощью данного устройства можно записать в 5,1-канальном режиме естественный звук как вокруг микрофона, так и вокруг камеры.
- **Режим MONO MIX**
  Звук, принятый как микрофоном, так и камерой, записывается в монофоническом режиме.
  (В случае приема одного и того же звука приемником и микрофоном может возникать эхо или резкий шум. При использовании камеры, поддерживающей 5,1-канальную запись, рекомендуется использовать данное устройство в режиме 5.1ch MIX.)

В любом из трех режимов есть возможность слышать звук вокруг приемника со стороны микрофона и звук вокруг микрофона со стороны приемника, подключив наушники и поддерживая связь. Таким образом, человек, осуществляющий запись с помощью камеры, может общаться с объектом, который держит микрофон, даже в том случае, если они находятся друг от друга на большом расстоянии.

Примечания

В зависимости от камеры могут быть доступны только режимы “SINGLE” и “MONO MIX”. Для получения более подробной информации, пожалуйста, посетите веб-сайт Sony.
В случае установки данного устройства в режим, который несовместим с камерой, на экране камеры может появиться сообщение об ошибке. Если это произойдет, установите данное устройство в совместимый режим.

Наименование компонентов (см. рисунок A)

Приемник (см. рисунок A-1)

1 **Внутренний микрофон**
2 **Переключатель питания/режима**
3 **Многоинтерфейсная колодка**
4 **Индикатор**
В зависимости от состояния устройств данный индикатор будет гореть, мигать или гаснуть следующим образом.

Состояние	Приемник	Микрофон
Сразу после включения приемника и микрофона	Медленно мигает синим цветом (режим ожидания)	
Связь установлена и можно записывать четкий звук	Горит синим цветом	
Выключение приемника или камеры	Гаснет	Медленно мигает синим цветом (режим ожидания)
Выключение микрофона	Медленно мигает синим цветом (режим ожидания)	Гаснет
Прерывающийся звук из-за плохих условий связи	Быстро мигает синим цветом	
Низкий уровень заряда аккумулятора в микрофоне	Мигает красным цветом Незамедлительно замените аккумулятор микрофона новым.	

5 **Кнопка громкости +/–**
6 **Гнездо подключения наушника**
Предусмотрена возможность контроля звука, принимаемого микрофоном.
7 **Защитная крышка для разъема**

Микрофон (см. рисунок A-2)

8 **Переключатель питания**
Для предотвращения истощения аккумулятора выключайте переключатель питания, когда устройство не используется.
9 **Гнездо подключения наушника**
Предусмотрена возможность контроля звука, принимаемого приемником.
10 **Индикатор (см. таблицу в пункте 4)**
11 **Внутренний микрофон**
12 **Гнездо внешнего микрофона**
13 **Ушко для ремешка**
К микрофону можно прикрепить ремешок и т.п. (не прилагается). Воспользуйтесь им в случае необходимости.
14 **Кнопка громкости +/–**
15 **Крышка аккумуляторного отсека**
16 **Клипса**
Воспользуйтесь этой клипсой для прикрепления микрофона к одежде или прилагаемой наручной повязке.
Используя клипсу в качестве подставки, можно установить данный микрофон на стол и т.п.
17 **Ветрозащитный экран**
Установите его на микрофон, чтобы уменьшить шум, возникающий из-за дыхания или сильного ветра.

Установка беспроводного микрофона

Приемник (см. рисунок B)

При установке приемника на камеру или снятии приемника с камеры обязательно выключайте питание приемника и камеры.

1 **Снимите защитную крышку разъема с приемника. (см. рисунок B-1)**
2 **Прикрепите приемник, как показано на рисунке B-2 или B-3 в зависимости от формы многоинтерфейсного разъема камеры.**

- **Снятие приемника**
  Сместите приемник в направлении, обратном направлению при установке.

Примечания

Плотно вставьте приемник до упора в многоинтерфейсный разъем камеры.

Микрофон (см. рисунок C)

- **Перед установкой**
  Подготовьте аккумулятор (приобретается отдельно).
  Используйте сухие щелочные батарейки размера AAA или Ni-MH аккумуляторы размера AAA.
  Рекомендуется использовать аккумуляторы Sony. При использовании аккумуляторов других производителей оптимальные характеристики данного устройства не гарантируются.
  1 **Нажав нижнюю часть крышки аккумуляторного отсека ①, поднимите крышку и снимите ее ②. (см. рисунок C-1)**
  2 **Вставьте аккумулятор в отсек, соблюдая указанную внутри полярность. (см. рисунок C-2)**
  3 **Сначала вставьте сторону - крышки аккумуляторного отсека, а затем закройте сторону + . (см. рисунок C-3)**
  Примечания
  Не забудьте проверить полюса ⊕⊖ аккумулятора. Несоблюдение полярности при установке аккумулятора может привести к протечке электролита или разрушению аккумулятора.
- **Прикрепление к одежде и т.п.**
  Прикрепите микрофон к нагрудному карману и т.п. с помощью клипсы.
  Прикрепите микрофон в положении, подходящем для места, в котором выполняется запись, и обеспечивающем наилучшее качество звука при его контроле через наушник, прикрепленный к приемнику (как было недавно описано).
  Примечания
  При использовании электронного медицинского прибора, например кардиостимулятора, не прикрепляйте микрофон к одежде в области нагрудного или внутреннего кармана. Использование данного микрофона рядом с медицинским прибором может отрицательно повлиять на его работу.
- **Использование наручной повязки (см. рисунок D)**
  Прикрепите микрофон с помощью клипсы к наручной повязке, а затем наденьте наручную повязку на руку.
- **Использование подвески наушника (см. рисунок E)**
  Если наушник выпадает из уха при использовании ребенком или человеком, имеющим маленькие уши, попробуйте воспользоваться подвеской наушника. Прикрепите наушник к подвеске наушника, как показано на рисунке (см. рисунок E-1).
  Наденьте дужку подвески наушника на ухо, а затем отрегулируйте ее положение таким образом, чтобы наушник закрывал отверстие наружного слухового прохода. (На рисунке E-2 показано прикрепление к левому уху.)
- **Использование внешнего микрофона (продается отдельно)**
  Выключив питание микрофона, подсоедините внешний микрофон к гнезду внешнего микрофона на микрофоне.
  Внутренний микрофон будет автоматически выключен и будет записываться звук, принимаемый внешним микрофоном.
  Используйте внешний микрофон, совместимый с функцией подачи питания через штекер. Питание внешнего микрофона осуществляется с помощью данного устройства.

Использование беспроводного микрофона

1 **Включите питание камеры и установите ее в режим ожидания.**
2 **Выберите нужный режим с помощью переключателя питания/режима на приемнике и включите питание микрофона.**
Сразу после установки переключателя питания/режима приемника и переключателя питания микрофона в положение ON индикаторы на обоих устройствах начнут медленно мигать синим цветом, во время чего будет выполняться процедура взаимного обнаружения, установки связи и опознавания устройств. После установки связи и подготовки камеры к выполнению качественной записи звука индикатор на каждом из устройств начнет гореть синим цветом.
3 **Убедитесь, что индикатор на приемнике горит, и нажмите кнопку записи на камере.**

Примечания

- При переключении переключателя питания/режима приемника во время записи режим может не измениться, либо могут возникнуть помехи или пропадание звука. Остановите запись и переключите переключатель питания/режима.
- Чтобы избежать возможной записи данным устройством звукового сигнала подтверждения (BEEP) во время начала записи, рекомендуется установить на камере опцию [BEEP] в положение [OFF]. Более подробные сведения приведены в инструкции по эксплуатации камеры.
- При использовании данного устройства в режиме MONO MIX, в случае приема одного и того же звука приемником и микрофоном может возникать эхо или резкий шум. Расположите микрофон дальше от приемника, чтобы не принимался один и тот же звук.
- Если питание микрофона будет выключено, или если приемник и микрофон не будут соединены во время начала записи, может быть записан шум или звук может отсутствовать. Убедитесь, что индикаторы связи приемника и микрофона горят и соединение установлено, а затем начните запись.

Контроль звука через наушник

- Принимаемый микрофоном звук можно слышать при подключении наушника к гнезду для наушника на приемнике. Принимаемый приемником звук можно слышать при подключении наушника к гнезду для наушника на микрофоне. (Звук, принимаемый внутренним микрофоном камеры или внутренним микрофоном на приемнике (действительно записываемый звук) в режиме 5.1ch MIX и режиме MONO MIX, невозможно контролировать через гнездо наушника на приемнике. Предусмотрена возможность контроля только звука, принимаемого микрофоном.)
- Громкость наушника можно регулировать с помощью сторон ⊕ и ⊖ на кнопке громкости +/– . (С помощью этой кнопки нельзя изменять громкость записанного звука.) В случае быстрого нажатия уровень будет изменяться на один шаг. В случае удержания в нажатом положении уровень будет изменяться непрерывно. В случае регулировки во время записи, при нажатии этой кнопки будет записан звук щелчка. Отрегулируйте звук перед записью, либо удерживайте данную кнопку таким образом, чтобы звук щелчка записывался как можно меньше.
- Данный беспроводной микрофон обрабатывает и передает звук в цифровом формате, что приводит к появлению незначительного запаздывания между реальным звуком и записываемым (контролируемым) звуком. В результате во время контроля звука через наушник может быть слышен эхо-эффект. Аналогично, этот эффект запаздывания также может присутствовать при просмотре видеозаписи со звуком, записанным с помощью данного беспроводного микрофона. Тем не менее, это не является неисправностью.

Поиск и устранение неисправностей

☐ **Микрофон и приемник не удается соединить с помощью Bluetooth.**
→ Данное устройство подсоединяется с помощью радиоволн. Убедитесь в отсутствии предметов, блокирующих радиоволны вокруг данного объекта.
→ Используйте микрофон и приемник ближе друг к другу.
→ Используйте микрофон в вертикальном положении.
☐ **Режим, выбранный с помощью переключателя питания/режима приемника, не работает правильно.**
☐ **При установке переключателя питания/режима приемника в определенный режим (режим 5.1ch MIX) на экране камеры появляется индикация [CAUTION].**
→ Даже если камера оснащена многоинтерфейсным разъемом, она может быть непригодна для использования с данным устройством, либо некоторые функции могут не работать. Для получения более подробной информации, пожалуйста, посетите веб-сайт Sony.

Технические характеристики

Беспроводная связь

Система связи	Спецификация Bluetooth Ver. 3.0
Выход	Спецификация Bluetooth Power Class 1
Основной совместимый профиль Bluetooth	Advanced Audio Distribution Profile, Audio Video Remote Control Profile
Рабочий диапазон*	До 100 м * Это равняется приблизительному расстоянию связи, когда микрофон находится в вертикальном положении и направлен непосредственно на приемник. В зависимости от места, в котором выполняется запись, например, наличия препятствий или отражающих поверхностей между устройствами Bluetooth, условия распространения радиоволн и т.п.

Приемник

Система микрофона	Монофонический, ненаправленный
Требования к питанию	Питание через многоинтерфейсный разъем (Приблиз. от 3,6 В до 8,4 В)
Потребляемая мощность	Приблиз. 0,3 Вт
Размеры (приблиз.) (ш/в/г)	27 мм × 38 мм × 29 мм
Масса	Приблиз. 17 г

Микрофон (передатчик)

Система микрофона	Ненаправленный
Требования к питанию	Одна сухая щелочная батарейка 1,5 В AAA** или один аккумулятор 1,2 В AAA Ni-MH** ** Аккумулятор приобретается дополнительно. Использование сухих марганцевых батареек не допускается.
Потребляемая мощность	Приблиз. 0,3 Вт
Частотные характеристики	300 Гц – 9000 Гц
Время непрерывной работы	Приблиз. 3 часа (С сухой щелочной батарейкой Sony при температуре 25 °C) В случае использования при низкой температуре время работы сухих щелочных батареек сокращается. Рекомендуется использовать Ni-MH аккумуляторы.
Размеры (приблиз.) (ш/в/г)	19 мм × 66 мм × 30 мм
Масса	Приблиз. 19 г (не включая батарейку)

Приемник/микрофон (передатчик)

Рабочая температура	От 5 °C до 40 °C
Температура хранения	От –20 °C до +60 °C

(Продолжение на обратной стороне.)

A

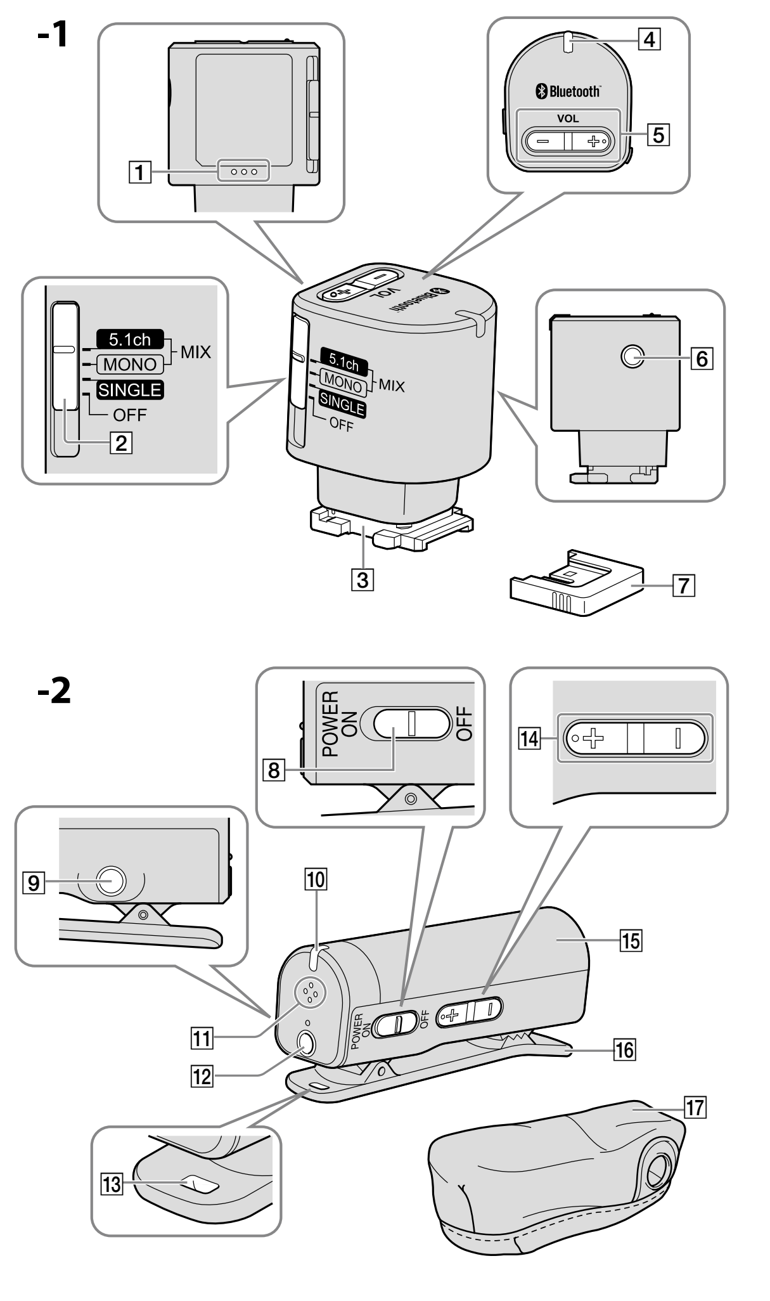

B

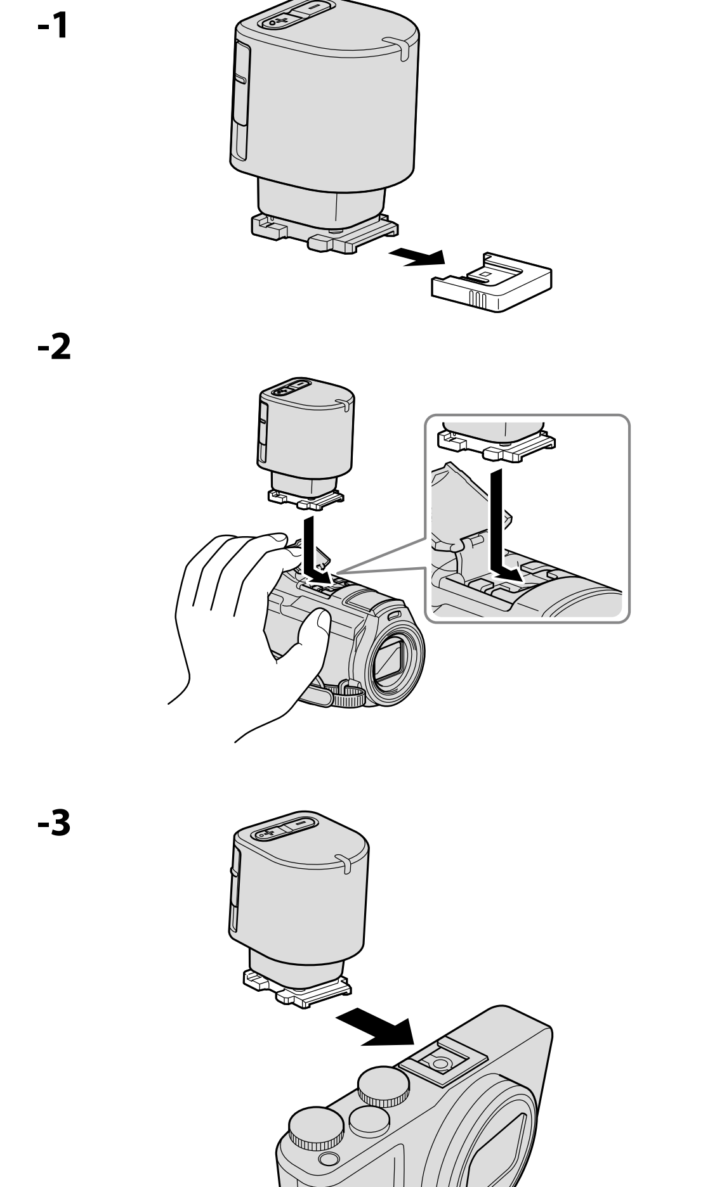

C

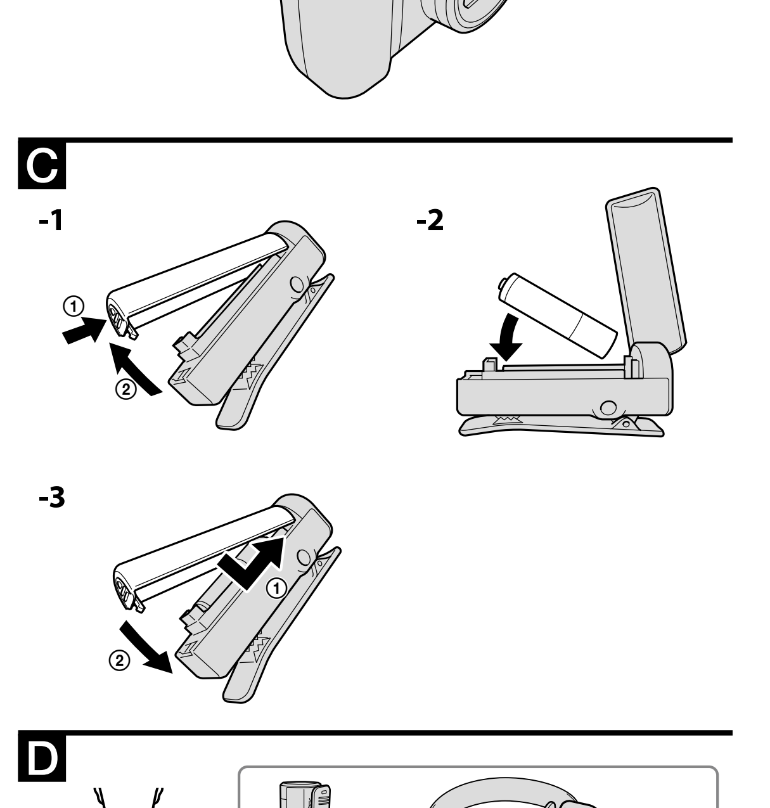

D

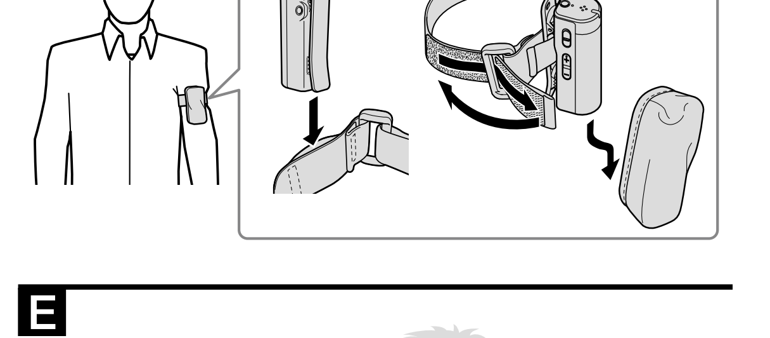

E

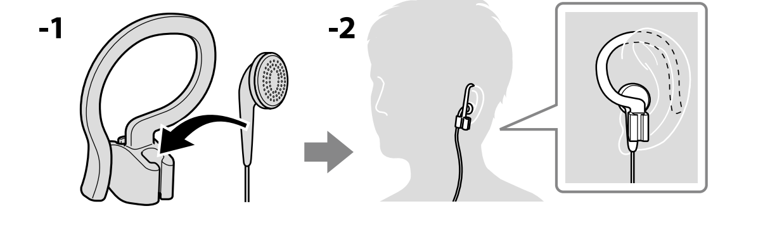

Русский

(Начало на лицевой стороне.)

Комплектность поставки

Приемник (ECM-W1M(R)) (1), микрофон (передатчик) (ECM-W1M(T)) (1), ветрозащитный экран (1), футляр для переноски (1), нарукавная повязка (1), наушник (2), подвеска наушника (1), защитная крышка для разъема (1), набор печатной документации

• Футляр для переноски
Состав материала: Полиэстер, полипропилен
Страна-производитель: Сделано в Китае

• Нарукавная повязка
Состав материала: Полиэстер, полиацетал
Страна-производитель: Сделано в Китае

Конструкция и технические характеристики могут быть изменены без уведомления.

Изготовитель: Сони Корпорейшн
Адрес: 1-7-1 Конан, Минато-ку,
Токио, 108-0075 Япония
Страна-производитель: Китай

Только для модели предназначеных для рынков России и стран СНГ

ЕАС

Импортер на территории стран Таможенного союза ЗАО «Сони Электроникс», Россия, 123103, Москва, Карамышевский проезд, 6

Организация, уполномоченная принимать претензии от потребителей на территории Казахстана ЗАО «Сони Электроникс»
Представительство в Казахстане, 050059, Алматы, улица Иванилова, д. 58

Дата изготовления напечатана на картонной коробке.

中文（繁）

在使用本產品之前，請詳讀本手冊，並妥善保存以備將來參考之用。

注意事項

• 標牌位於麥克風固定夾的下方。

警告

為減少火災或觸電的風險，
1）請勿讓本裝置接觸到雨水或濕氣。
2）請勿把裝滿液體的物品放在本設備上，例如花瓶等。

切勿將電池放在過熱的地方，如陽光下、火裡或類似的地方。

經型式認證合格之低功率射頻電機，非經許可，公司、商號或使用者均不得擅自變更頻率、加大功率或變更原設計之特性及功能。
低功率射頻電機之使用不得影響飛航安全及干擾合法通信；經發現有干擾現象時，應立即停用，並改善至無干擾時方得繼續使用。前項合法通信，指依電信法規定作業之無線電通信。低功率射頻電機須忍受合法通信或工業、科學及醫療用電波輻射性電機設備之干擾。

請放置在幼童無法取得之處，避免發生誤吞意外。

注意

耳機過度的聲音壓力可能損壞您的聽覺。

法規資訊

國家與地區

本產品可以在購買所在國家或地區使用。
此裝置已獲得使用國家或地區的認可。在撕下認可標籤的情況下使用此裝置，可能受到法律的處分。

請僅用指定類型的電池進行更換。
否則，可能造成起火或人員受傷。

請參閱其他使用說明書。

功能

無線麥克風 ECM-W1M（以下稱“本產品”）相容於具備多介面接座的相機/攝影機，例如 Sony 攝影機或可換鏡頭數位相機（以下稱“相機/攝影機”）。
請參閱相機/攝影機的使用說明書，並檢查您的相機是否與多介面接座相容。即使您的相機/攝影機具有多介面接座，仍可能無法搭配本產品使用，部分功能也有可能無法正常使用。如需詳細資訊，請造訪 Sony 網站。
• 本產品能清晰地收錄相機/攝影機遠方之拍攝對象的聲音。
• 與可相容 5.1ch 錄音模式的相機/攝影機搭配使用時，本產品將會提供中央聲道聲音，以傳送清晰自然的聲音。
• 本產品採用 Bluetooth 無線通訊技術。
• 相機/攝影機上安裝的接收器與拍攝對象所用的麥克風（傳送器，以下稱“麥克風”），分別配備麥克風與耳機插孔。即使相隔遙遠的距離，使用相機/攝影機拍攝場景的使用者也能與拍攝對象進行溝通，並可記錄下聲音。

Bluetooth® 無線通訊技術

• Bluetooth 無線通訊技術可使各種 Bluetooth 裝置，在不需使用連接線的情況下互相通訊。包括電腦、電腦周邊設備與智慧型手機等裝置，皆可使用此技術。
• 接收器和麥克風之間的通訊品質都由原廠調整，因此不需要執行配對、輸入密碼等一般 Bluetooth 裝置所需的操作。本產品無法與非整組出售的接收器與麥克風、多個麥克風、或智慧型手機及電腦等其他 Bluetooth 裝置進行通訊。

附註
• 在下列情況下，此無線麥克風可能會受到影響。
 – 當接收器與麥克風前方之間有障礙物時，例如人、金屬物件、牆壁或反射性表面。
 – 在有無線 LAN 系統的環境、附近有多部 Bluetooth 裝置同時運作中、接近使用中的微波爐，或存在電磁波的環境中使用時。
• 若將麥克風放置在十分接近相機/攝影機的位置，則錄下的聲音中可能會出現 RF 干擾聲或噪音。使用時，麥克風與相機/攝影機之間請保持至少 1 公尺的距離。
• 若因通訊狀態不良而導致出現雜音或無聲音，接收器上的指示燈便會快速閃爍藍光。請確定裝置之間的距離不致太遠，且裝置之間沒有障礙物予以阻隔。在指示燈穩定亮起藍光時再繼續使用。

使用須知

• 請勿使任何液體或異物進入外殼。
• 請勿任意拆解或改裝無線麥克風。
• 請勿在醫院等醫療機構、接近醫療電子裝置處、飛機上或與其他裝置產生無線電干擾的情況下此無線麥克風。此無線麥克風所放射的 RF 能量可能會干擾其他裝置，而導致意外事故的發生。
• 若要在攜帶接收器時避免接頭受損，請取下相機/攝影機的接收器，將接頭保護帽安裝至接收器，並放在隨附的攜行包中。
• 請勿觸碰接收器的接頭。
• 本產品屬精密儀器。請勿讓本產品掉落、受到碰撞或承受重擊。
• 務必讓本產品遠離高溫及高溼度。
• 在戶外使用本產品時，請小心不要觸碰雨水或海水導致弄溼。
• 請勿僅以握著接收器的方式握住相機/攝影機。否則接收器可能會受損或者相機/攝影機可能會掉落。
• 無線通訊裝置只能在獲得驗證的國家或地區使用。
• 如果在錄音過程中將耳機放置於麥克風（聲響拾取裝置）旁，則可能產生嘯叫聲（聲學反饋）。如果發生此情況，請將耳機放置在距麥克風更遠處，或者降低耳機音量。
• 若您在錄製時觸碰麥克風，將會錄下雜音。請小心勿以手等部位碰觸麥克風。
• 當於低溫環境下使用麥克風時，電池性能會比用於正常溫度 (25℃) 時還低，且會縮短操作時間。
• 切勿將電池放在過熱的地方，如陽光下、火裡或類似的地方。

禁止發射無線電波
• 在禁止使用無線電波的地方，例如飛機起降時，請關閉本產品的電源。

商標注意事項
• Bluetooth 商標是由其經營者所擁有，並由 Sony Corporation 獲得授權使用。
• 在本文中所提及的所有其他產品可能為所屬公司的商標或註冊商標。 此外，本說明書中不再一一提及 ™ 和 ®。

模式切換注意事項

本產品具有以下模式可使用。切換接收器上的電源/模式開關以選擇其中一種模式，然後開始錄音。
• SINGLE 模式
 僅會錄下麥克風所收錄的聲音。
 即使相機/攝影機離麥克風十分遙遠，麥克風仍會以單聲道的方式均等清晰地收錄拍攝物體和周圍的聲音。
• 5.1ch MIX 模式
 與可相容 5.1ch 錄音模式的相機/攝影機搭配使用時，本產品會以 5.1ch 中央麥克風的模式錄音。利用本產品的 5.1ch 錄音模式，可以錄下麥克風和相機/攝影機周圍的自然聲音。
• MONO MIX 模式
 由麥克風與相機/攝影機收錄的聲音將以單聲道錄製。
 （若接收器和麥克風收錄到相同聲音，可能會出現回音或限幅噪音。使用支援 5.1ch 錄音模式的相機/攝影機時，建議您在 5.1ch MIX 模式下使用本產品。）
無論採用上述三種模式的任一種，在建立通訊連接後，通過連接耳機，都有可能在麥克風一端聽到接收器周圍的聲響，以及在接收器一端聽到麥克風周圍的聲音。因此，即使使用相機/攝影機拍攝場景的人與持有麥克風的使用者之間相隔一定距離，仍可進行正常通訊。

附註
根據相機/攝影機而定，可能只有“SINGLE 模式”與“MONO MIX 模式”可供使用。如需詳細資訊，請造訪 Sony 網站。
若將本產品設為相機/攝影機所不支援的模式，則相機/攝影機的螢幕上可能出現錯誤訊息。若發生此情形，請將本產品設為相容模式。

零件識別（參見圖 A）

接收器（參見圖 A-1）

1 內部麥克風
2 電源/模式開關
3 多介面底座
4 指示燈
 指示燈會如下所示，依據裝置與通訊狀態亮起、閃爍或熄滅。

狀態	接收器	麥克風
啟動接收器與麥克風之後	緩慢閃爍藍光（待機模式）	
已建立連線並可清晰錄音	亮起藍光	
正在關閉接收器或相機/攝影機	熄滅	緩慢閃爍藍光（待機模式）
正在關閉麥克風	緩慢閃爍藍光（待機模式）	熄滅
因不良通訊狀況而使聲音受到中斷	快速閃爍藍光	
麥克風的電池電量變低時	閃爍紅光 儘快更換新的麥克風電池。	

5 音量 +/- 按鈕
6 耳機插孔
 可監聽麥克風收錄的聲音。
7 接頭保護帽

麥克風（參見圖 A-2）

8 電源開關
 若要節省電池電力的損耗，請在不使用時關閉電源開關。
9 耳機插孔
 可監聽接收器收錄的聲音。
10 指示燈（參見 4 表格）
11 內部麥克風
12 外部麥克風插孔
13 手提帶掛勾
 您可以將手提帶等（未隨附）配件連接到麥克風上。
 可於需要時使用。
14 音量 +/- 按鈕
15 電池室外蓋
16 固定夾
 請使用此固定夾將麥克風夾在衣服或隨附的臂掛套上。
 亦可將固定夾當作底座，將麥克風置於桌上。
17 防風罩
 可套在麥克風上，降低因呼吸或強風所造成的爆裂噪音。

安裝無線麥克風

接收器（參見圖 B）

請記得在準備安裝接收器或將接收器從相機/攝影機拆下時，關閉接收器和相機/攝影機的電源。

1 從接收器取下接頭保護帽。（參見圖 B-1）
2 根據相機/攝影機多介面接座的形狀，如圖 B-2 或 B-3 所示安裝接收器。

• **拆卸接收器**
 按照安裝時的相反方向滑動接收器。

附註
將接收器確實完全插入相機/攝影機的多介面接座。

麥克風（參見圖 C）

• **安裝前**
 準備好電池（選購）。
 請使用 AAA 鹼性乾電池，或 AAA 鎳氫（Ni-MH）電池。
 建議使用 Sony 電池。若使用其他製造商製造的電池時，此裝置可能無法發揮最佳效能。
 1 按壓電池室外蓋 ① 的底部，同時向上抬起外蓋並拆下 ②。（參見圖 C-1）
 2 依照電池室內的極性指示，將電池正確地置入。（參見圖 C-2）
 3 先插入電池室外蓋的 - 側，再關上 + 側。（參見圖 C-3）
 附註
 請確定電池的極性 ⊕⊖ 方向正確。裝入電池時若極性方向錯誤，可能會導致電池漏液或爆裂。

• **夾於衣物等部位**
 請使用固定夾將麥克風夾在胸前口袋等地方。
 將麥克風夾於適合錄音、且在用安裝於接收器上的耳機監聽時能提供最佳音質的位置（於下文敘述）。
 附註
 若使用如心律調整器等醫療電氣裝置，請勿將麥克風夾在衣服上，例如胸前口袋或夾克內側。在醫療裝置附近使用麥克風，可能會對醫療裝置產生不良影響。

• **使用臂掛套（參見圖 D）**
 請將配備固定夾的麥克風夾在臂掛套上，然後將臂掛套穿戴於您的手臂上。

• **使用耳機掛勾（參見圖 E）**
 若兒童或耳朵較小的人使用耳機容易掉落，可嘗試使用耳機掛勾。 請如圖所示將耳機連接至耳機掛勾（參見圖 E-1）。
 將耳機掛勾掛在耳朵上，然後調整耳機位置，讓耳機貼近耳孔。（E-2 為以左耳使用耳機時的圖示。）

• **使用外部麥克風（另售）**
 麥克風的電源關閉時，將外部麥克風連接到麥克風的外部麥克風插孔。
 內部麥克風會自動關閉，並錄製外部麥克風所收錄的聲音。
 請使用通電式供電外部麥克風。外部麥克風是由本產品供電。

使用無線麥克風

1 開啟相機/攝影機電源並將其設定為待機模式。
2 滑動接收器的電源/模式開關以選擇所需模式，並開啓麥克風的電源。
 當接收器的電源/模式開關和麥克風的電源開關都設為 ON 時，兩樣裝置的指示燈便會在相互偵測、連線以及驗證的過程中，開始以藍光緩慢閃爍。
 當連線建立完成後，相機/攝影機就能錄製清晰聲音，此時兩樣裝置的指示燈便會亮起藍光。
3 確保接收器上的指示燈已亮起，接著按下相機/攝影機上的開始錄音按鈕。

附註
• 若您在錄音過程中切換接收器的電源/模式開關，模式並不會有所變更，有時則會產生噪音或者沒有聲音。請停止錄音，再切換電源/模式開關。
• 為了避免在錄影開始時的確認提示音 (BEEP) 被本產品收錄，建議在您的相機/攝影機上將 [BEEP] 設定為 [OFF]。若欲瞭解詳情，請參閱相機/攝影機隨附的使用說明書。
• 在 MONO MIX 模式下使用本產品時，如果接收器和麥克風收錄到相同聲音，可能會出現回音或限幅噪音。請將麥克風放在距離接收器更遠的地方，以免收錄到相同聲音。
• 若在開始記錄時將麥克風電源關閉，或接收器與麥克風沒有連線，則可能會錄下雜音或無錄製任何聲音。請確定接收器與麥克風的指示燈亮藍光，且已經建立連線，然後再開始錄音。

以耳機監聽聲音

• 藉由將耳機連接至接收器的耳機插孔，便能監聽麥克風所收錄的聲音。藉由將耳機連接至麥克風的耳機插孔，便能監聽接收器所收錄的聲音。
 （相機/攝影機的內部麥克風或接收器的內部麥克風（實際錄製的聲音）以 5.1ch MIX 模式和 MONO MIX 模式收錄的聲音，無法透過接收器的耳機插孔進行監聽。僅能監聽麥克風所收錄的聲音。）
• 耳機的音量可透過音量 +/- 按鈕以 ⊕ 和 ⊖ 進行調整。（此按鈕無法改變所錄制聲音的音量。）快速按下時，可改變一個音級的音量。按住時，則會持續變更音量。在錄音過程中調整音量時，按此按鈕時的卡嗒聲也會被錄製下來。請在錄音之前調整音量，或者按住按鈕不放，這樣才不會錄下太多的卡嗒聲。
• 此無線麥克風是以數位化方式處理及傳送聲音，實際的聲音與記錄（監聽）的聲音之間會稍微延遲。因此，透過耳機監聽時，可能會聽到回音。觀賞使用此無線麥克風錄音的影像時，同樣也可能會出現此延遲現象。 但此現象並非故障。

故障排除

□ **麥克風和接收器無法透過 Bluetooth 連線。**
 → 本產品透過無線電波連線。請確定本產品周圍沒有任何物體阻礙無線電波。
 → 請縮小麥克風與接收器之間的距離。
 → 請將麥克風保持直立使用。
□ **以接收器的電源/模式開關所選取的模式無法正常運作。**
□ **當接收器的電源/模式開關設為特定模式（5.1ch MIX 模式）時，相機/攝影機的螢幕上出現 [CAUTION]。**
 → 即使您的相機/攝影機具有多介面接座，仍可能無法搭配本產品使用，部分功能也有可能無法正常使用。 如需詳細資訊，請造訪 Sony 網站。

規格

無線通訊

通訊系統	Bluetooth 規格 Ver. 3.0
輸出	Bluetooth 規格 Power Class 1
主要相容的 Bluetooth 協定	立體聲音訊傳輸協定、音頻/視頻遠端控制協定
運作範圍*	最遠 100 m * 此為麥克風保持直立並朝向接收器時的約略通訊距離。 需視錄音位置而定，例如 Bluetooth 裝置之間是否有障礙物或反射性表面阻隔，以及無線電波等。

接收器

麥克風系統	單音、沒有方向性
電源需求	由多介面接座供應 （約 3.6 V 至 8.4 V）
耗電量	約 0.3 W
尺寸（約）（寬/ 高/ 深）	27 mm × 38 mm × 29 mm
質量	約 17 g

麥克風（傳送器）

麥克風系統	沒有方向性
電源需求	一個 1.5 V AAA 鹼性乾電池**或一個 1.2 V AAA 鎳氫（Ni-MH）電池** ** 不含電池。不得使用錳乾電池。
耗電量	約 0.3 W
頻率響應	300 Hz - 9000 Hz
連續操作時間	約 3 小時 （使用 Sony 鹼性乾電池並在 25℃ 的環境下使用） 在低溫環境中使用時，鹼性乾電池運作的時間將會縮短。建議使用鎳氫（Ni-MH）電池。
尺寸（約）（寬/ 高/ 深）	19 mm × 66 mm × 30 mm
質量	約 19 g（不含電池）

接收器/麥克風（傳送器）

操作溫度	5℃ 至 40℃
存放溫度	- 20℃ 至 +60℃

所含物品
接收器 (ECM-W1M(R)) (1)、麥克風（傳送器）(ECM-W1M(T)) (1)、防風罩 (1)、攜行包 (1)、臂掛套 (1)、耳機 (2)、耳機掛勾 (1)、接頭保護帽 (1)、成套印刷文件

設計和規格有所變更時，恕不另行通知。

僅適用於台灣
生產國別 : 中國
製造廠商 : SONY CORPORATION
進口商 : 台灣索尼股份有限公司
地址 : 台北市長春路145號5樓
諮詢專線 : 4499111

한국어

상호명 : 소니코리아(주)
제품명칭 : 특정소출력 무선기기 (무선데이터통신시스템용 무선기기)
모델명 : ECM-W1M(R)
모델명 : ECM-W1M(T)
제조자 / 제조국가 : Sony Corporation/China

본 제품을 조작하기 전에 본 매뉴얼을 숙독하고 이후에 참조할 수 있도록 잘 보관해 주십시오.

주의사항

• 명판은 마이크의 클립 아래에 있습니다.

경고

화재나 감전 위험을 줄이려면
1)본 제품에 비 등 물기가 닿지 않도록 하십시오.
2)본 제품 위에 꽃병 등 액체가 들어있는 물건을 올려놓지 마십시오.

배터리를 햇빛, 불 등과 같은 과도한 열에 노출시키지 마십시오.

해당 무선설비는 전파혼신 가능성이 있으므로 인명안전과 관련된 서비스를 할 수 없습니다.

우발적으로 삼키는 것을 방지하기 위해서 어린 아이의 손이 닿지 않는 곳에 보관하십시오.

이 기기는 가정용(B급) 전자파적합기기로서 주로 가정에서 사용하는 것을 목적으로 하며, 모든 지역에서 사용할 수 있습니다.

주의

이어폰과 헤드폰의 소리를 너무 크게 하면 청각이 손상될 수 있습니다.

규제 정보

국가 및 지역

본 제품은 구입한 국가 또는 지역에서 사용할 수 있습니다.
본 장치는 사용을 의도한 국가 또는 지역에 대해서 승인을 받았습니다.
부착된 승인 라벨을 제거한 상태로 본 장치를 사용하면 법의 처벌을 받을 수도 있습니다.

반드시 지정된 유형의 배터리로 교체하십시오.
그렇지 않을 경우 화재나 부상의 원인이 될 수 있습니다.

기타 사용설명서를 참조하십시오.

주의

본 기기의 화상 및 사운드는 특정 주파수의 전자기장으로 인하여 영향을 받을 수도 있습니다.

본 제품은 3 미터 미만인 접속 케이블을 사용하기 위한 EMC 규정에서 설정된 제한 사항에 만족하는 것으로 시험 후 판명되었습니다.

데이터 전송 중에 정전기나 전자기 등의 영향으로 인하여 전송이 중지되었을 경우(데이터 전송에 실패했을 경우)에는 응용 프로그램을 다시 실행하거나 통신 케이블(USB 등)을 뺐다가 다시 접속하여 주십시오.

특징

와이어레스 마이크 ECM-W1M(이하 "본 기기"라고 함)은 Sony 비디오 카메라 또는 렌즈 교환 가능 디지털 카메라(이하 "카메라"라고 함) 등 멀티 인터페이스 슈가 장착된 카메라와 호환합니다.
카메라의 사용설명서를 참조해서 멀티 인터페이스 슈와 호환하는지 확인해 주십시오.
카메라에 멀티 인터페이스 슈가 장착된 경우라도 본 기기와 함께 사용할 수 없거나, 일부 기능이 작동하지 않을 수도 있습니다. 자세한 정보는 Sony 웹사이트를 방문해 주십시오.
• 본 기기는 카메라에서 멀리 떨어진 피사체로부터 사운드를 선명하게 픽업할 수 있습니다.
• 5.1 채널 녹화에 호환하는 카메라와 함께 사용하는 경우에는 본 기기가 센터 채널 사운드를 제공해서 선명하고 자연스러운 사운드를 공급합니다.
• 본 기기는 Bluetooth 무선 통신 기술을 사용합니다.
• 카메라에 설치된 수신기와 피사체용 마이크(송신기, 이하 "마이크"라고 함)에는 각각 마이크와 이어폰 잭이 내장되어 있습니다. 카메라로 장면을 촬영하는 사람은 멀리 떨어진 경우라도 피사체와 의사소통할 수 있으며, 그 사운드를 녹화할 수도 있습니다.

Bluetooth® 무선 통신 기술

• Bluetooth 무선 통신 기술로 케이블을 사용하지 않고 다양한 Bluetooth 장치간에 통신을 할 수 있습니다. 본 기술을 사용할 수 있는 장치에는 컴퓨터, 컴퓨터 병렬장치 및 스마트폰 등이 있습니다.
• 수신기 및 마이크는 서로 통신하도록 공장출하시에 설정되어 있습니다. 그러므로, 페어링 및 패스키 입력 등과 같이 Bluetooth 장치에 통상 필요한 조작이 필요하지 않습니다. 페어로 판매되지 않는 수신기와 마이크, 다수의 마이크 또는 스마트폰, 컴퓨터 등과 같은 다른 Bluetooth 장치와의 통신은 가능하지 않습니다.

주의
• 와이어레스 마이크는 다음과 같은 상태에서는 영향을 받을 수 있습니다.
 – 수신기 전면과 마이크 사이에 사람, 금속 물체, 벽, 또는 반사면과 같은 장애물이 있는 경우.
 – 무선 LAN 시스템 환경, 작동중인 다수의 Bluetooth 장치 근처, 작동중인 전자레인지 근처, 또는 전자기파가 발생하는 곳에서 사용하는 경우.
• 카메라와 매우 가까운 곳에서 마이크를 사용하면 RF 간섭 또는 노이즈가 녹화될 수 있습니다. 사용중에는 카메라로부터 최소한 1 m 이상 떨어진 곳에 마이크를 설치하십시오.
• 통신 상태가 좋지 않아서 노이즈가 발생하거나 사운드가 녹화되지 않는 경우에는 수신기의 램프가 청색으로 고속 점멸합니다. 장치간의 거리가 너무 멀지 않게 하고, 그 사이에 장애물이 없도록 하십시오. 램프가 계속해서 청색으로 점등하는 경우에는 계속해서 사용하십시오.

사용상의 주의

• 케이스 내부로 액체나 이물질이 들어가지 않도록 하십시오.
• 와이어레스 마이크를 분해 또는 개조하지 마십시오.
• 다른 장치와의 무선 간섭이 발생할 수 있으므로 병원, 의료용 전자기기, 항공기내에서는 본 와이어레스 마이크를 사용하지 마십시오. 본 와이어레스 마이크로부터 방출되는 RF 에너지는 다른 장치와 간섭해서 사고를 유발할 수 있습니다.
• 수신기 운반 시의 커넥터 손상을 방지하기 위해서 카메라에서 수신기를 분리하고, 수신기에 커넥터 보호 캡을 부착해서 부속된 운반용 포치에 넣어 주십시오.
• 수신기의 커넥터를 만지지 마십시오.
• 본 기기는 정밀한 장치입니다. 떨어뜨리거나, 부딪히거나 과도한 충격을 주지 마십시오.
• 고온 및 다습한 곳에는 본 기기를 두지 마십시오.
• 실외에서 사용할 때에는 빗물이나 해수로 본 기기가 젖지 않도록 해 주십시오.
• 수신기를 잡고 카메라를 운반하지 마십시오. 수신기가 손상되거나 카메라가 떨어질 수 있습니다.
• 무선 통신 장치는 인증을 받은 국가 또는 지역에서만 사용할 수 있습니다.
• 녹화중에 이어폰이 마이크(사운드 픽업 장치) 근처에 놓여있는 경우, 하울링 효과(음향적 피드백)가 발생할 수 있습니다. 이런 경우에는 이어폰을 마이크로부터 떨어진 곳에 두거나, 이어폰의 볼륨을 줄이십시오.
• 촬영중에 마이크를 만지면 노이즈가 녹음됩니다. 손 또는 다른 것으로 마이크를 만지지 않도록 주의하십시오.
• 저온에서 마이크를 사용하는 경우, 통상적인 온도(25 ℃)에서 사용하는 것에 비해 배터리 성능이 떨어져서 작동 시간이 짧아집니다.
• 햇볕이나 화기 등과 같이 과도한 열에 배터리를 노출시키지 마십시오.

무선파를 발신하지 않게 하려면
• 비행기에 탑승해서 이착륙할 때 등, 무선파 사용이 금지된 장소에서는 본 기기의 전원을 끄십시오.

상표에 관해서
• Bluetooth 상표는 각 사업주가 소유하며 라이센스하에 Sony Corporation에서 사용됩니다.
• 이곳에서 언급된 기타 모든 제품명은 각사의 상표 또는 등록상표일 수 있습니다. 또한, ™ 및 ®은 본 매뉴얼의 각 경우에 있어서 언급되어 있지 않습니다.

모드 스위치에 대해서

다음 모드를 이용할 수 있습니다. 수신기의 전원/모드 스위치를 변환해서 그 중의 하나를 선택한 후, 녹화를 시작합니다.
• **SINGLE 모드**
 마이크가 픽업한 사운드만 녹화됩니다.
 카메라가 마이크로부터 먼 경우에도 마이크는 피사체 및 주위 사운드를 똑같이 명료하게 모노로 픽업합니다.
• **5.1ch MIX 모드**
 5.1 채널 녹화에 호환하는 카메라와 함께 사용하는 경우에는 본 기기가 5.1 채널 녹화의 센터 마이크 작용을 합니다. 본 기기로 5.1 채널 녹화를 함으로써 마이크 및 카메라 주위의 자연스러운 사운드를 녹화할 수 있습니다.
• **MONO MIX 모드**
 마이크 및 카메라 모두로 픽업한 사운드가 모노로 녹화됩니다.
 (수신기 및 마이크가 같은 사운드를 픽업하면 에코 또는 클리핑 노이즈가 발생할 수 있습니다. 5.1 채널 녹화를 지원하는 카메라를 사용하는 경우, 5.1ch MIX 모드에서 본 기기를 사용할 것을 권장합니다.)
세 가지 모드 중의 하나에서 통신에 접속된 동안 이어폰을 접속함으로써 마이크측의 수신기 주위 및 수신기측의 마이크 주위에서 사운드를 들을 수 있습니다. 그러므로, 카메라로 장면을 촬영하는 사람은 멀리 떨어진 경우라도 마이크를 잡고 있는 피사체와 의사소통할 수 있습니다.

주의
카메라에 따라서는 "SINGLE 모드" 및 "MONO MIX 모드"만을 사용할 수 있는 경우도 있습니다. 자세한 정보는 Sony 웹사이트를 방문해 주십시오.
카메라와 호환하지 않는 모드로 본 기기를 설정하면 카메라의 화면에 에러 메시지가 표시될 수 있습니다. 이런 경우에는 본 기기를 호환하는 모드로 설정하십시오.

부품 확인하기(그림 A 참조)

수신기(그림 A-1 참조)

1 **내장 마이크**
2 **전원/모드 스위치**
3 **멀티 인터페이스 풋**
4 **램프**
 장치 및 통신 상태에 따라 램프는 아래와 같이 점등, 점멸 또는 소등합니다.

상태	수신기	마이크
수신기 및 마이크를 켠 직후	청색으로 저속 점멸(스탠바이 모드)	
접속이 되고 사운드를 깨끗하게 녹음할 수 있다	청색으로 점등	
수신기 또는 카메라의 전원을 끈다	소등	청색으로 저속 점멸(스탠바이 모드)
마이크를 끈 때	청색으로 저속 점멸(스탠바이 모드)	소등
통신 상태가 좋지 않아서 음성이 끊긴다	청색으로 고속 점멸	
마이크내의 배터리 용량이 적을 때	적색으로 점멸 새 것으로 마이크 배터리를 즉시 교체해 주십시오.	

5 **볼륨 +/- 버튼**
6 **이어폰 잭**
 마이크가 픽업하는 사운드를 확인할 수 있습니다.
7 **커넥터 보호 캡**

마이크(그림 A-2 참조)

8 **전원 스위치**
 배터리가 고갈되는 것을 방지하기 위해서, 사용하지 않을 때에는 전원 스위치를 끄십시오.
9 **이어폰 잭**
 수신기가 픽업하는 사운드를 확인할 수 있습니다.
10 **램프(4의 표 참조)**
11 **내장 마이크**
12 **외장 마이크 잭**
13 **스트랩용 후크**
 마이크에 스트랩 등(별매)을 부착할 수 있습니다.
 필요에 따라 이것을 사용하십시오.
14 **볼륨 +/- 버튼**
15 **배터리실 뚜껑**
16 **클립**
 이것을 사용해서 마이크를 의복 또는 부속된 암 밴드에 부착합니다.
 마이크는 클립을 스탠드로 사용해서 데스크 등에 설치할 수 있습니다.
17 **윈드 스크린**
 마이크 위에 장착해서 숨소리나 강한 바람에 의한 노이즈를 줄입니다.

와이어레스 마이크 부착하기

수신기(그림 B 참조)

카메라에 수신기를 부착할 때 또는 카메라로부터 수신기를 제거할 때에는 수신기 및 카메라의 전원을 반드시 꺼 주십시오.

1 수신기에서 커넥터 보호 캡을 제거합니다. (그림 B-1 참조)
2 카메라의 멀티 인터페이스 슈의 형상에 따라 그림 B-2 또는 B-3 과 같이 수신기를 부착합니다.

• **수신기 떼어내기**
 부착할 때의 반대 방향으로 수신기를 슬라이드시킵니다.

주의
카메라의 멀티 인터페이스 슈에 끝까지 수신기를 단단히 삽입해 주십시오.

마이크(그림 C 참조)

• **부착하기 전에**
 배터리(옵션)를 준비합니다.
 사이즈 AAA 알칼라인 건식 배터리 또는 사이즈 AAA Ni-MH 배터리를 사용합니다.
 Sony 배터리를 사용할 것을 권장합니다. 본 장치는 타사 배터리로는 최고의 성능을 발휘할 수 없을 수도 있습니다.
 1 배터리실 뚜껑의 하부를 누르면서① 뚜껑을 들어올려서 제거합니다②. (그림 C-1 참조)
 2 내부의 극성 표시에 따라 배터리실에 배터리를 올바르게 삽입하십시오. (그림 C-2 참조)
 3 배터리실 뚜껑의 -측을 먼저 삽입한 후, +측을 닫습니다. (그림 C-3 참조)
 주의
 반드시 배터리의 ⊕⊖ 극을 확인하십시오. 극이 틀리게 배터리를 삽입하면 배터리액 누출 또는 파열을 유발할 수 있습니다.

• **의복 등에 부착하기**
 클립으로 마이크를 가슴 포켓 등에 부착합니다.
 수신기에 부착된 이어폰을 통해서 확인하면서 최적의 사운드를 제공하는 곳으로 녹화 위치에 적합한 곳에 마이크를 부착합니다(이후에 설명).
 주의
 페이스메이커 등과 같은 의료 전자기기를 사용하는 경우에는 의복의 가슴 포켓 또는 내부 포켓 등에 마이크를 부착하지 마십시오. 의료 장치 부근에서 마이크를 사용하면 좋지 않은 영향을 줄 수 있습니다.

• **암 밴드 사용하기(그림 D 참조)**
 암 밴드에 클립으로 마이크를 부착한 후, 팔에 암 밴드를 착용합니다.

• **이어폰 행거 사용하기(그림 E 참조)**
 어린이나 귀가 작은 사람 등이 사용할 때에 이어폰이 쉽게 떨어지는 경우에는 이어폰 행거를 사용해 보십시오. 이어폰을 이어폰 행거에 그림과 같이 부착합니다(그림 E-1 참조).
 이어폰 행거 암을 귀에 건 후, 이어폰이 귓구멍에 잘 맞는 위치로 조정합니다. (그림의 E-2는 좌측 귀에 부착한 경우입니다.)

• **외장 마이크(별매) 사용하기**
 마이크의 전원이 꺼진 상태로 외장 마이크를 마이크의 외장 마이크 잭에 연결합니다.
 내장 마이크는 자동으로 꺼지며, 외장 마이크로 픽업된 사운드가 녹화됩니다.
 플러그인 전원과 호환하는 외장 마이크를 사용하십시오. 외장 마이크는 본 기기로부터 전원을 공급받습니다.

와이어레스 마이크 사용하기

1 카메라의 전원을 켜고 스탠바이 모드로 설정합니다.
2 수신기의 전원/모드 스위치를 슬라이드시켜서 원하는 모드를 선택한 후, 마이크의 전원을 켭니다.
 수신기의 전원/모드 스위치 및 마이크의 전원 스위치를 ON으로 설정한 직후에 장치가 서로 인식, 접속 및 인증하려고 하는 동안, 두 장치의 램프가 청색으로 저속 점멸하기 시작합니다. 접속이 되고 카메라가 선명한 사운드 녹화를 할 준비가 된 경우, 각 장치의 램프가 청색으로 켜집니다.
3 수신기의 램프가 점등하는 것을 확인하고, 카메라의 녹화 개시 버튼을 누릅니다.

주의
• 녹화중에 수신기의 전원/모드 스위치가 변환되면, 모드가 변경되지 않거나, 노이즈가 발생하거나 사운드가 발생하지 않을 수 있습니다. 일단 녹화를 중단해서 전원/모드 스위치를 변환합니다.
• 본 기기로 픽업하는 녹화 개시시에 확인 경고음(BEEP)이 울리는 것을 피하려면, 카메라에서 [BEEP]를 [OFF]로 설정할 것을 권장합니다. 더 상세한 내용은 카메라의 사용설명서를 참조해 주십시오.
• MONO MIX 모드에서 본 기기를 사용하는 경우, 수신기 및 마이크가 같은 사운드를 픽업하면 에코 또는 클리핑 노이즈의 원인이 됩니다. 같은 사운드를 픽업하지 않도록 수신기로부터 떨어진 곳에 마이크를 위치시키십시오.
• 녹화를 시작할 때에 마이크의 전원이 꺼지거나 수신기 및 마이크가 연결되지 않은 경우에는 노이즈가 발생하거나 사운드가 녹화되지 않을 수 있습니다. 수신기 및 마이크의 램프가 청색으로 점등해서 접속이 된 것을 확인한 후, 녹화를 시작하십시오.

이어폰을 통해서 사운드 확인하기

• 마이크가 픽업하고 있는 사운드는 수신기의 이어폰 잭에 이어폰을 연결해서 들을 수 있습니다. 수신기가 픽업하고 있는 사운드는 마이크의 이어폰 잭에 이어폰을 연결해서 들을 수 있습니다. (5.1ch MIX 모드 및 MONO MIX 모드에서 카메라의 내장 마이크 또는 수신기(사운드가 실제로 녹화됨)의 내장 마이크로 픽업되는 사운드는 수신기의 이어폰 잭을 통해서 확인할 수 없습니다. 마이크가 픽업하는 사운드만을 확인할 수 있습니다.)
• 이어폰의 볼륨은 볼륨 +/- 버튼의 ⊕ 및 ⊖로 조정할 수 있습니다. (녹화된 사운드의 볼륨은 이 버튼을 변경할 수 없습니다.) 빨리 누르면 레벨이 1 스텝 변경됩니다. 누른 상태로 하면 레벨이 연속적으로 변경됩니다. 녹화중에 조정하는 경우에는 이 버튼을 누름으로써 클릭음이 녹화됩니다. 녹화하기 전에 사운드를 조정하거나, 버튼을 누른 상태로 해서 클릭음이 많이 녹화되지 않도록 하십시오.
• 본 와이어레스 마이크는 사운드를 디지털로 처리 및 전송하기 때문에 실제 사운드 및 녹화한(모니터링한) 사운드간에 약간의 시간차가 생깁니다. 그 결과, 이어폰으로 모니터링하는 경우 에코 효과가 들릴 수 있습니다. 마찬가지로, 본 와이어레스 마이크로 녹화된 사운드로 영상을 시청할 때에도 이런 지연 효과가 나타날 수 있습니다. 그렇지만, 이것은 오작동이 아닙니다.

문제해결

□ **마이크 및 수신기를 Bluetooth로 접속할 수 없다.**
 → 본 기기는 무선파를 통해서 연결합니다. 본 기기 주변에 무선파를 차단하는 물체가 없는지 확인하십시오.
 → 마이크 및 수신기를 가까운 거리에서 함께 사용합니다.
 → 마이크를 세워서 사용하십시오.

□ **수신기의 전원/모드 스위치로 선택한 모드가 올바르게 작동하지 않는다.**

□ **수신기의 전원/모드 스위치가 특별한 모드(5.1ch MIX 모드)로 설정된 경우, 카메라 화면에 [CAUTION]이 표시됩니다.**
 → 카메라에 멀티 인터페이스 슈가 장착된 경우라도 본 기기와 함께 사용할 수 없거나, 일부 기능이 작동하지 않을 수도 있습니다. 자세한 정보는 Sony 웹사이트를 방문해 주십시오.

주요 제원

무선 통신

통신 시스템	Bluetooth 주요 제원 Ver. 3.0
출력	Bluetooth 주요 제원 Power Class 1
주요 호환 Bluetooth 프로파일	Advanced Audio Distribution Profile, Audio Video Remote Control Profile
작동 범위*	최대 100 m * 이것은 마이크를 세우고, 수신기를 똑바로 향한 경우의 대략적인 통신 거리입니다. Bluetooth 장치간의 장애물 또는 반사면 등과 같은 녹화 위치, 무선파 상태 등에 따라 달라집니다.

수신기

마이크 시스템	모노, 무지향성
전원	멀티 인터페이스 슈를 통해서 공급 (약 3.6 V ~ 8.4 V)
소비전력	약 0.3 W
외형 치수(약)(w/h/d)	27 mm × 38 mm × 29 mm
중량	약 17 g

마이크(송신기)

마이크 시스템	비지향성
전원	1.5 V AAA 알칼라인 건식 배터리** 또는 1.2 V AAA Ni-MH 배터리** 하나 ** 배터리는 포함되어 있지 않습니다. 망간 건식 배터리를 사용해서는 안됩니다.
소비전력	약 0.3 W
주파수 응답	300 Hz - 9,000 Hz
연속 작동 시간	약 3시간 (25 ℃에서 Sony 알칼라인 건식 배터리 사용시) 저온에서 사용하는 경우, 알칼라인 건식 배터리의 작동 시간이 줄어듭니다. Ni-MH 배터리를 사용할 것을 권장합니다.
외형 치수(약)(w/h/d)	19 mm × 66 mm × 30 mm
중량	약 19 g(배터리는 제외)

수신기/마이크(송신기)

동작온도	5 ℃ ~ 40 ℃
보관온도	-20 ℃ ~ +60 ℃

동봉품
수신기(ECM-W1M(R)) (1), 마이크(송신기)(ECM-W1M(T)) (1), 윈드 스크린 (1), 운반용 포치 (1), 암 밴드 (1), 이어폰 (2), 이어폰 행거 (1), 커넥터 보호 캡 (1), 도큐먼트 세트

디자인 및 주요 제원은 예고없이 변경할 경우가 있습니다.

عربي

قبل تشغيل هذه الوحدة، يرجى قراءة هذا الدليل بشكل كامل، والاحتفاظ به كمرجع للمستقبل.

تنبيهات احتياطية

• توجد لوحة الاسم تحت مشبك الميكرفون.

تحذير

لتقليل خطر الحريق أو الصدمة الكهربائية،
1) لا تعرض الوحدة للمطر أو الرطوبة.
2) لا تضع أشياء ممتلئة بالسوائل، كالمزهريات، على الجهاز.

لا تعرض البطاريات إلى حرارة مفرطة كأشعة الشمس أو النار أو ما شابه ذلك.

احتفظ بها بعيداً عن متناول الأطفال لتفادي ابتلاعها.

تنبيه

ضغط الصوت المفرط من سماعات الأذن وسماعات الرأس يمكن أن يتسبب في فقدان السماع.

معلومات تنظيمية

البلدان والمناطق

يمكن استعمال هذا المنتج في البلد أو المنطقة التي تم شراؤه فيها.
تمت الموافقة على استعمال هذا الجهاز في البلد أو المنطقة المخصصة له. استعمال هذا الجهاز بعد إزالة ملصق الموافقة قد يخضع للعقوبات.

استبدل البطارية مستخدماً النوع المحدد فقط.
وإلا فقد يحدث حريق أو اصابات.

راجع تعليمات التشغيل الأخرى.

المزايا

الميكرفون اللاسلكي ECM-W1M (يشار إليه فيما بعد بالمصطلح «هذه الوحدة») متوافق مع كاميرا مجهزة بقاعدة سطح بيني متعددة الاغراض مثل كاميرا فيديو أو كاميرا رقمية بعدسة قابلة للتبديل من إنتاج سوني Sony (يشار إليها فيما بعد بالمصطلح «الكاميرا»).
راجع دليل التعليمات الخاص بالكاميرا وتأكد من أنها متوافقة مع قاعدة السطح البيني المتعددة الاغراض.
قد لا تتمكن من استعمال الكاميرا مع هذه الوحدة أو قد لا تعمل بعض الوظائف حتى ولو كانت الكاميرا تضم قاعدة سطح بيني متعددة الاغراض. يرجى زيارة موقع سوني Sony على الانترنت للمزيد من المعلومات.
• يمكن لهذه الوحدة التقاط صوت هدف بعيد عن الكاميرا بوضوح.
• تمنح هذه الوحدة صوت قناة وسطى مع تجسيد صوت طبيعي عند استعمالها مع كاميرا متوافقة مع تسجيل القناة 5.1.
• هذه الوحدة تستعمل تقنية اتصالات بلوتوث Bluetooth اللاسلكية.
• جهاز الاستقبال المركب على الكاميرا وميكرفون الهدف (جهاز الإرسال، يشار إليه فيما بعد بالمصطلح «الميكرفون») مزودان بمقبس ميكرفون وسماعة أذن. يمكن للشخص الذي يقوم بتسجيل المشهد بواسطة الكاميرا التواصل مع الهدف حتى لو كانا بعيدين عن بعضهما، ويمكن تسجيل الصوت.

تقنية اتصالات بلوتوث Bluetooth® اللاسلكية

• تقنية اتصالات بلوتوث Bluetooth اللاسلكية تسمح بالاتصال بين أجهزة بلوتوث Bluetooth مختلفة دون استخدام كبلات. الأجهزة التي تتمكن من استعمال هذه التقنية تتضمن أجهزة الكمبيوتر وأجهزة الكمبيوتر الطرفية والهواتف الذكية.
• يتم ضبط جهاز الاستقبال والميكرفون في المصنع ليتواصلا مع بعضهما البعض. ولذلك فالعمليات المطلوب تنفيذها عادة على أجهزة بلوتوث Bluetooth كالمزاوجة وإدخال كلمة المرور غير ضرورية. الاتصال بجهاز استقبال أو ميكرفون لم يتم شراؤهما كزوج أو بميكرفونات متعددة أو بأي جهاز بلوتوث Bluetooth آخر كهاتف ذكي أو جهاز كمبيوتر، الخ غير ممكن.

ملاحظات
• قد يتأثر هذا الميكرفون اللاسلكي بالظروف التالية.
 – عندما توجد هناك عوائق كأشخاص أو مواد معدنية أو جدران أو أسطح عاكسة بين الجهة الأمامية لجهاز الاستقبال والميكرفون.
 – عند استعمال الميكرفون في أماكن يوجد فيها نظام شبكة LAN اللاسلكية أو بالقرب من أجهزة بلوتوث Bluetooth متعددة في حالة تشغيل أو بالقرب من فرن مايكروويف في حالة تشغيل أو عند وجود موجات إلكترومغناطيسية.
• إذا تم وضع الميكرفون بجوار الكاميرا، قد يتم تسجيل تداخل الترددات اللاسلكية أو الضوضاء أيضاً. احتفظ بالميكرفون على بعد متر واحد عن الكاميرا على الأقل أثناء الاستعمال.
• إذا حدثت ضوضاء أو لم يوجد هناك صوت بسبب ضعف الاتصال، سيومض المصباح الموجود على جهاز الاستقبال بلون أزرق بسرعة. تأكد من ألا تكون المسافة بين الأجهزة بعيدة جداً، ولا توجد عوائق بينها. استمر بالاستعمال عندما يضيء المصباح بلون أزرق بشكل مستمر.

ملاحظات حول الاستعمال

• لا تدع أية سوائل أو أجسام غريبة تدخل في الهيكل.
• لا تقم بتفكيك أو تغيير الميكرفون اللاسلكي.
• لا تستعمل هذا الميكرفون اللاسلكي في مؤسسات طبية كالمستشفى، أو بالقرب من جهاز إلكتروني طبي، أو داخل طائرة، وإلا فقد يحدث تداخل مع الجهاز (الأجهزة) الأخرى. قد تتداخل طاقة التردد اللاسلكي المنبعثة من الميكرفون اللاسلكي مع أجهزة أخرى مؤدية إلى وقوع حادث.
• لحماية طرف التوصيل من التلف عند حمل جهاز الاستقبال، قم بفك جهاز الاستقبال عن الكاميرا، وقم بتثبيت غطاء حماية طرف التوصيل على جهاز الاستقبال ووضعه في كيس الحمل المرفق.
• لا تقم بلمس طرف توصيل جهاز الاستقبال.
• هذه الوحدة هي أداة دقيقة. لا تدعها تسقط أو ترتطم بشيء ما، ولا تعرضها لصدمة شديدة.
• احتفظ بهذه الوحدة بعيداً عن درجات الحرارة والرطوبة العاليتين.
• عند استعمال هذه الوحدة في الخارج، احرص لئلا تبتل بالمطر أو بماء البحر.
• لا تمسك الكاميرا من جهاز الاستقبال فقط. قد يتعرض جهاز الاستقبال للتلف أو تسقط الكاميرا.
• لا يمكن استعمال أجهزة الاتصال اللاسلكي إلا في البلدان أو المناطق الموثقة.
• إذا تم وضع سماعة الأذن بالقرب من الميكرفون (وحدة التقاط الصوت) أثناء التسجيل، قد يحدث عواء (تغذية صوتية عكسية). إذا حدث ذلك، ضع سماعة الأذن بعيداً عن الميكرفون، أو قم بتخفيض مستوى صوت سماعة الأذن.
• إذا لمست الميكرفون أثناء التسجيل، سيتم تسجيل ضوضاء. احرص على عدم لمس الميكرفون بيديك أو بأي شيء آخر.
• عند استعمال الميكرفون في درجات حرارة منخفضة، ينخفض أداء البطارية مقارنة بالاستعمال في درجة حرارة عادية (25 درجة مئوية) ولذلك تصبح مدة التشغيل أقصر.
• لا تعرض البطاريات لحرارة مفرطة كأشعة الشمس أو نار أو ما شابه ذلك.

إيقاف بث الموجات اللاسلكية
• افصل طاقة هذه الوحدة في الأماكن التي يمنع فيها استخدام الموجات اللاسلكية، كما هو الحال على متن الطائرات أثناء الإقلاع والهبوط.

حول العلامات التجارية
• علامات بلوتوث Bluetooth التجارية مملوكة لمالكيها وتستعملها شركة سوني Sony بموجب ترخيص.
• جميع الأسماء الأخرى للمنتجات المذكورة في هذا الدليل قد تكون علامات تجارية أو علامات تجارية مسجلة للشركات المعنية. كما لم يرد ذكر ™ و ® في كل حالة في هذا الدليل.

حول مفتاح الوضع

الأوضاع التالية متاحة. اختر أحد الأوضاع بتشغيل مفتاح الطاقة/الوضع على جهاز الاستقبال ثم ابدأ التسجيل.
• **الوضع SINGLE**
 لا يتم تسجيل سوى الصوت الملتقط بالميكرفون.
 يقوم الميكرفون بالتقاط صوت الهدف والصوت المحيط بوضع غير ستيريو بوضوح عال، حتى لو كانت الكاميرا بعيدة عن الميكرفون.
• **الوضع 5.1ch MIX**
 تعمل هذه الوحدة كميكرفون أوسط لتسجيل القناة 5.1 عند استعماله مع كاميرا متوافقة مع تسجيل القناة 5.1. يمكن تسجيل الصوت العادي حول الميكرفون والكاميرا بتسجيل القناة 5.1 بواسطة هذه الوحدة.
• **الوضع MONO MIX**
 يتم تسجيل الصوت الملتقط بكل من الميكرفون والكاميرا بصوت غير ستيريو.
 (قد يحدث صدى أو ضوضاء عند التقاط نفس الصوت بواسطة جهاز الاستقبال والميكرفون. ننصحك باستعمال هذه الوحدة في الوضع 5.1ch MIX عند استعمال كاميرا تدعم تسجيل القناة 5.1.)
في أي من الأوضاع الثلاثة، يمكن سماع الصوت المحيط بجهاز الاستقبال على جهة الميكرفون، والصوت المحيط بالميكرفون على جهة جهاز الاستقبال وذلك بتوصيل سماعات الأذن أثناء التوصيل للاتصال. وبذلك يمكن للشخص الذي يقوم بتسجيل المشهد بواسطة الكاميرا التواصل مع الهدف الذي يحمل الميكرفون حتى لو كانا بعيدين عن بعضهما.

ملاحظات
قد لا يتاح سوى «الوضع SINGLE» أو «الوضع MONO MIX» وذلك اعتماداً على الكاميرا. يرجى زيارة موقع سوني Sony على الإنترنت للمزيد من المعلومات.
قد تظهر رسالة خطأ على شاشة الكاميرا إذا قمت بضبط هذه الوحدة على وضع لا يتوافق مع الكاميرا. اضبط هذه الوحدة على وضع متوافق إذا حدث ذلك.

تعريف الأجزاء (راجع الشكل التوضيحي A)

جهاز الاستقبال (راجع الشكل التوضيحي A-1)

1 **الميكرفون الداخلي**
2 **مفتاح الطاقة/الوضع**
3 **قدم السطح البيني متعدد الاغراض**
4 **المصباح**
 يضيء أو يومض أو ينطفئ المصباح وفقاً لحالة الأجهزة والاتصالات كالآتي:

الحالة	جهاز الاستقبال	الميكرفون
بعد تشغيل جهاز الاستقبال والميكرفون مباشرة	يومض بلون أزرق ببطء (وضع الاستعداد)	
يتم تنفيذ الاتصال ويمكن تسجيل الصوت بوضوح	يضيء بلون أزرق	
إطفاء جهاز الاستقبال أو الكاميرا	ينطفئ	يومض بلون أزرق ببطء (وضع الاستعداد)
إطفاء الميكرفون	يومض بلون أزرق ببطء (وضع الاستعداد)	ينطفئ
انقطاع الصوت بسبب حالة ضعف الاتصال	يومض بلون أزرق بسرعة	
عندما ينخفض مستوى شحنة بطارية الميكرفون	يومض بلون أحمر استبدل بطارية الميكرفون بأخرى جديدة بسرعة.	

5 **زر مستوى الصوت –/+**
6 **مقبس سماعة الأذن**
 يمكن مراقبة الصوت الملتقط بواسطة الميكرفون.
7 **غطاء حماية طرف التوصيل**

الميكرفون (راجع الشكل التوضيحي A-2)

8 **مفتاح الطاقة**
 لتفادي نفاد شحنة البطارية، اقطع الطاقة عند عدم الاستعمال.
9 **مقبس سماعة الأذن**
 يمكن مراقبة الصوت الملتقط بواسطة جهاز الاستقبال.
10 **المصباح (راجع الجدول في 4)**
11 **الميكرفون الداخلي**
12 **مقبس الميكرفون الخارجي**
13 **خطاف الحزام**
 يمكن تثبيت الحزام، الخ (غير مرفق) بالميكرفون.
 استعمله عند الحاجة.
14 **زر مستوى الصوت –/+**
15 **غطاء حجيرة البطارية**
16 **المشبك**
 استعمله لتثبيت الميكرفون على ملابسك أو على رباط الذراع المرفق.
 يمكن وضع الميكرفون على منضدة، الخ باستعمال المشبك كقاعدة.
17 **حاجز الريح**
 ضعه على الميكرفون لتقليل الضوضاء الناجمة عن التنفس أو الريح القوية.

تركيب الميكرفون اللاسلكي

جهاز الاستقبال (راجع الشكل التوضيحي B)

تأكد من إطفاء جهاز الاستقبال والكاميرا عند تركيب جهاز الاستقبال على الكاميرا أو فصل جهاز الاستقبال عن الكاميرا.

1 افصل غطاء حماية طرف التوصيل عن جهاز الاستقبال. (راجع الشكل التوضيحي B-1)
2 قم بتركيب جهاز الاستقبال كما هو مبين في B-2 أو B-3 اعتماداً على شكل قاعدة السطح البيني متعددة الاغراض على الكاميرا.

• **لفصل جهاز الاستقبال**
 اسحب جهاز الاستقبال بالاتجاه المعاكس لاتجاه التركيب.

ملاحظات
قم بإدخال جهاز الاستقبال في قاعدة السطح البيني متعددة الاغراض على الكاميرا بشكل كامل ومحكم.

الميكرفون (راجع الشكل التوضيحي C)

• **قبل التثبيت**
 قم بتحضير بطارية (اختيارية).
 استعمل بطارية قلوية جافة حجم AAA أو بطارية نيكل هيدريد معدني حجم AAA.
 ينصح باستعمال بطاريات سوني Sony. قد لا يقدم هذا الجهاز أفضل أداء باستعمال بطاريات من جهات مصنعة أخرى.
 1 مع الضغط على أسفل غطاء حجيرة البطارية ①، ارفع الغطاء وانزعه ②. (راجع الشكل التوضيحي C-1)
 2 قم بإدخال بطارية في حجيرة البطارية بشكل صحيح متبعاً اتجاه القطبية المبين في الداخل. (راجع الشكل التوضيحي C-2)
 3 قم بإدخال الجهة السالبة - من غطاء حجيرة البطارية أولاً ثم أغلق الجهة الموجبة +. (راجع الشكل التوضيحي C-3)
 ملاحظات
 تأكد من التحقق من أقطاب البطارية ⊕⊖. القيام بإدخال البطارية باتجاه قطبية غير صحيح قد يتسبب بتسرب السائل أو تصدع البطارية.

• **التثبيت على الملابس، الخ**
 قم بتثبيت الميكرفون في جيب الصدر، الخ بواسطة المشبك.
 قم بتثبيت الميكرفون في مكان مناسب لموضع التسجيل ويؤمن أفضل صوت أثناء المراقبة من خلال سماعة الأذن المثبتة على جهاز الاستقبال (كما سيرد شرحه لاحقاً).
 ملاحظات
 إذا كنت تستعمل جهازاً طبياً كهربائياً مثل جهاز تنظيم ضربات القلب، لا تقم بتثبيت الميكرفون على ملابسك كتثبيته على جيب الصدر أو الجيب الداخلي. استعمال الميكرفون بالقرب من جهاز طبي قد يؤثر عليه بشكل سلبي.

• **استعمال رباط الذراع (راجع الشكل التوضيحي D)**
 قم بتثبيت الميكرفون بواسطة المشبك على رباط الذراع ثم ارتد رباط الذراع على ذراعك.

• **استعمال حمالة سماعة الأذن (راجع الشكل التوضيحي E)**
 إذا كانت سماعة الأذن تخلع بسهولة عند استعمالها من قبل طفل أو شخص أذناه صغيرتان، جرب استعمال حمالة سماعة الأذن. قم بتثبيت سماعة الأذن في حمالة سماعة الأذن كما هو مبين في الشكل التوضيحي (راجع الشكل التوضيحي E-1).
 قم بتعليق ذراع حمالة سماعة الأذن على الأذن، ثم اضبط موضع سماعة الأذن بالقرب من صيوان الأذن. (حمالة سماعة الأذن مثبتة على الأذن اليسرى في الشكل التوضيحي E-2.)

• **استعمال الميكرفون الخارجي (يباع بشكل منفصل)**
 قم بإطفاء الميكرفون ثم قم بتوصيل الميكرفون الخارجي بمقبس الميكرفون الخارجي على الميكرفون.
 ينطفئ الميكرفون الداخلي تلقائياً ويتم تسجيل الصوت الملتقط بواسطة الميكرفون الخارجي.
 استعمل ميكرفوناً خارجياً متوافقاً مع وظيفة توصيل الطاقة. يتم تزويد الميكرفون الخارجي بالطاقة عن طريق هذه الوحدة.

استعمال الميكرفون اللاسلكي

1 قم بتشغيل الكاميرا واضبطها على وضع الاستعداد.
2 اسحب مفتاح الطاقة/الوضع على جهاز الاستقبال لاختيار الوضع المرغوب وقم بتشغيل طاقة الميكرفون.
 بعد ضبط كل من مفتاح الطاقة/الوضع الخاص بجهاز الاستقبال ومفتاح طاقة الميكرفون على ON، يومض المصباحان الموجودان على الجهازين مباشرة بلون أزرق ببطء مما يشير إلى قيامهما بمحاولة الاكتشاف والاتصال والتوثيق ببعضهما البعض. عند إنشاء الاتصال وتكون الكاميرا جاهزة لتسجيل صوت واضح، يضيء المصباح الموجود على كل من الجهازين بلون أزرق.
3 تأكد من إضاءة المصباح الموجود على جهاز الاستقبال، واضغط زر بدء التسجيل على الكاميرا.

ملاحظات
• إذا تم تشغيل مفتاح الطاقة/الوضع على جهاز الاستقبال أثناء التسجيل، قد لا يتغير الوضع أو قد تصدر ضوضاء، أو يختفي الصوت. أوقف التسجيل مرة ثم قم بتشغيل مفتاح الطاقة/الوضع.
• لتجنب احتمال قيام هذه الوحدة بالتقاط صوت رنة التأكيد (BEEP) في بداية التسجيل، من المفضل القيام بضبط [BEEP] على [OFF] على الكاميرا. للمزيد من التفاصيل، راجع تعليمات التشغيل الخاصة بالكاميرا.
• عند استعمال هذه الوحدة في الوضع MONO MIX، قد يحدث صدى أو ضوضاء إذا تم التقاط نفس الصوت بواسطة جهاز الاستقبال والميكرفون. ضع الميكرفون بعيداً عن جهاز الاستقبال كي لا يتم التقاط نفس الصوت.
• إذا تم إطفاء الميكرفون أو لم يتم توصيل جهاز الاستقبال والميكرفون عند بدء التسجيل، قد يتم تسجيل ضوضاء أو يتم التسجيل بدون صوت. تأكد من إضاءة المصابيح على جهاز الاستقبال والميكرفون بلون أزرق وإنشاء الاتصال، ثم ابدأ بالتسجيل.

مراقبة الصوت من خلال سماعة الأذن

• يمكن سماع الصوت الذي يلتقطه الميكرفون بواسطة توصيل سماعة الأذن إلى مقبس سماعة الأذن على جهاز الاستقبال. يمكن سماع الصوت الذي يلتقطه جهاز الاستقبال بواسطة توصيل سماعة الأذن إلى مقبس سماعة الأذن على الميكرفون. (لا يمكن مراقبة الصوت الذي يلتقطه ميكرفون الكاميرا الداخلي أو ميكرفون جهاز الاستقبال الداخلي (الأصوات التي يتم تسجيلها) في الوضع 5.1ch MIX والوضع MONO MIX عن طريق مقبس جهاز الاستقبال أو سماعة الأذن. لا يمكن مراقبة سوى الصوت الملتقط بواسطة الميكرفون.)
• يمكن ضبط مستوى صوت سماعة الأذن بواسطة ⊕ و ⊖ على زر مستوى الصوت –/+. (لا يمكن تغيير مستوى الصوت المسجل بواسطة هذا الزر.) عند ضغطه بسرعة، يتغير مستوى الصوت بمقدار خطوة واحدة فقط. عند الاستمرار بضغطه، يستمر تغيير مستوى الصوت. عند الضبط أثناء التسجيل، سيتم تسجيل صوت الطقة الناتج عن ضغط هذا الزر. قم بضبط الصوت قبل التسجيل أو استمر بضغط الزر حتى لا يتم تسجيل صوت الطقة كثيراً.
• يقوم هذا الميكرفون اللاسلكي بمعالجة وإرسال الصوت رقمياً، مما يؤدي إلى تأخير طفيف بين الصوت الأصلي والصوت المسجل (المراقب). نتيجة لذلك قد يتم سماع صدى عند المراقبة من خلال سماعة الأذن. وبنفس الطريقة فإن عرض الصور المصحوبة بصوت مسجل باستعمال هذا الميكرفون اللاسلكي قد يؤدي أيضاً إلى حدوث هذا التأخير. إلا أن هذا لا يعد خللاً.

تحري الخلل وإصلاحه

☐ **اتصال الميكرفون وجهاز الاستقبال عن طريق بلوتوث Bluetooth غير ممكن.**
 ← تقوم هذه الوحدة بالاتصال عن طريق الموجات اللاسلكية. تأكد من عدم وجود أية أجسام تعيق الموجات اللاسلكية حول هذه الوحدة.
 ← استعمل الميكرفون وجهاز الاستقبال بوضعهما قريباً من بعضهما.
 ← استعمل الميكرفون في الوضع القائم.
☐ **الوضع الذي تم اختياره بتشغيل مفتاح الطاقة/الوضع على جهاز الاستقبال لا يعمل بشكل صحيح.**
☐ **عند ضبط مفتاح الطاقة/الوضع على جهاز الاستقبال على وضع معين (الوضع 5.1ch MIX)، تظهر [CAUTION] على شاشة الكاميرا.**
 ← قد لا تتمكن من استعمال الكاميرا مع هذه الوحدة أو قد لا تعمل بعض الوظائف حتى ولو كانت الكاميرا تضم قاعدة سطح بيني متعددة الاغراض. يرجى زيارة موقع سوني Sony على الانترنت للمزيد من المعلومات.

المواصفات

الاتصال اللاسلكي

نظام الاتصال	مواصفات بلوتوث Bluetooth إصدار 3.0
الإخراج	مواصفات بلوتوث Bluetooth Power Class 1
نظام عمل بلوتوث Bluetooth الرئيسي المتوافق	Advanced Audio Distribution Profile, Audio Video Remote Control Profile
مدى التشغيل*	حتى 100 متر * هذه هي مسافة الاتصال التقريبية عندما يكون الميكرفون في الوضع القائم ومواجهاً جهاز الاستقبال مباشرة. وفقاً لموقع التسجيل، عند وجود عوائق أو أسطح عاكسة بين أجهزة بلوتوث Bluetooth على سبيل المثال، وظروف الموجات اللاسلكية، الخ.

جهاز الاستقبال

نظام الميكرفون	غير ستيريو، أحادي الاتجاه
متطلبات الطاقة	تغذية عن طريق قاعدة السطح البيني متعددة الاغراض (3.6 فولط إلى 8.4 فولط تقريباً)
استهلاك الطاقة	0.3 واط تقريباً
الأبعاد (تقريباً) (عرض/ارتفاع/عمق)	27 مم × 38 مم × 29 مم
الكتلة	17 جرام تقريباً

الميكرفون (جهاز الإرسال)

نظام الميكرفون	غير اتجاهي
متطلبات الطاقة	بطارية قلوية جافة 1.5 فولط حجم AAA** أو بطارية نيكل هيدريد معدني 1.2 فولط حجم AAA** ** البطارية غير مرفقة. يجب عدم استعمال بطارية منغنيز جافة.
استهلاك الطاقة	0.3 واط تقريباً
استجابة التردد	300 هرتز - 9,000 هرتز
مدة التشغيل المستمر	3 ساعات تقريباً (باستعمال بطارية قلوية جافة من إنتاج سوني Sony بدرجة حرارة 25 درجة مئوية) عند الاستعمال في درجة حرارة منخفضة، ستكون مدة التشغيل باستعمال البطارية القلوية الجافة أقصر. يوصى باستعمال بطارية نيكل هيدريد معدني.
الأبعاد (تقريباً) (عرض/ارتفاع/عمق)	19 مم × 66 مم × 30 مم
الكتلة	19 جرام تقريباً (باستثناء البطارية)

جهاز الاستقبال/ الميكرفون (جهاز الإرسال)

درجة حرارة التشغيل	5 درجة مئوية إلى 40 درجة مئوية
درجة حرارة التخزين	-20 درجة مئوية إلى +60 درجة مئوية

البنود المتضمّنة
جهاز الاستقبال (ECM-W1M(R)) (1)، الميكرفون (جهاز الإرسال) (ECM-W1M(T)) (1)، حاجز الريح (1)، حقيبة الحمل (1)، رباط الذراع (1)، سماعة الأذن (2)، حمالة سماعة الأذن (1)، غطاء حماية طرف التوصيل (1)، طقم من وثائق مطبوعة

التصميم والمواصفات عرضة للتغيير دون إشعار.